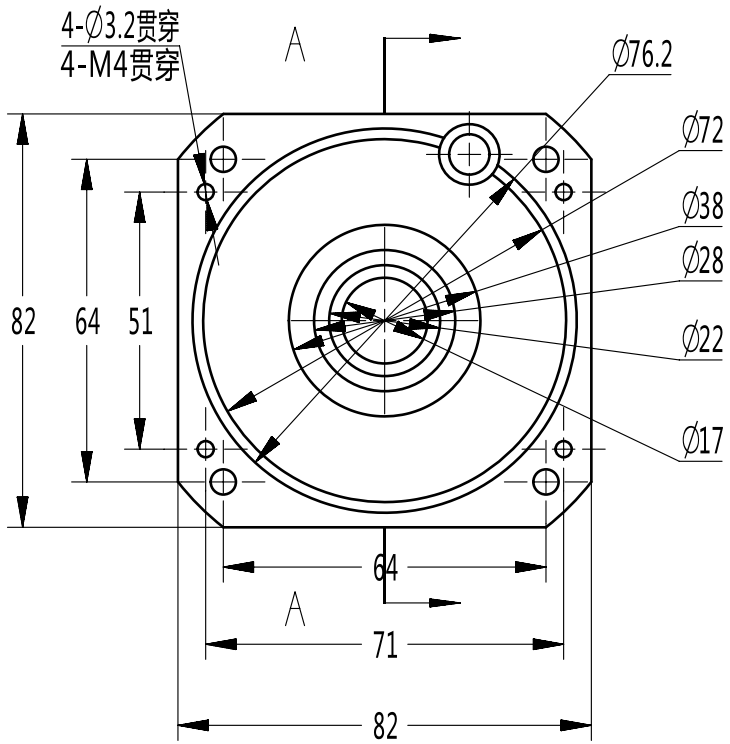

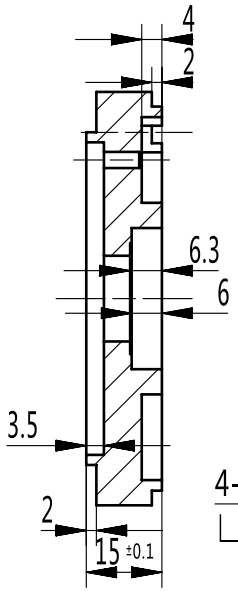

剖视 A-A

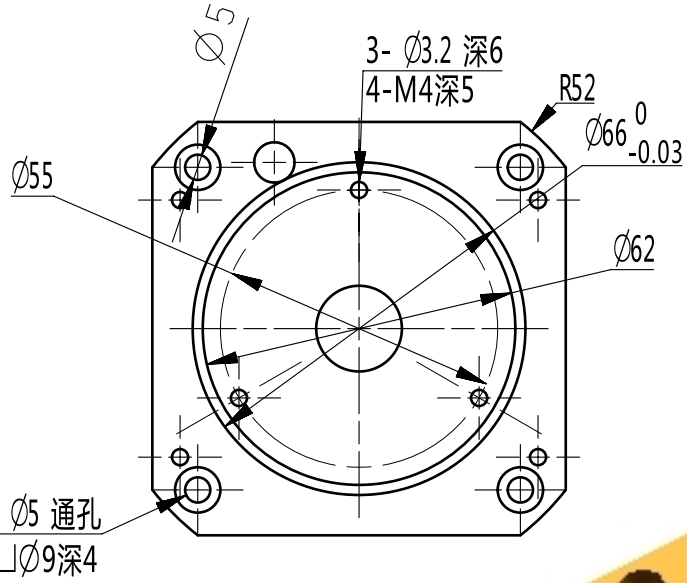

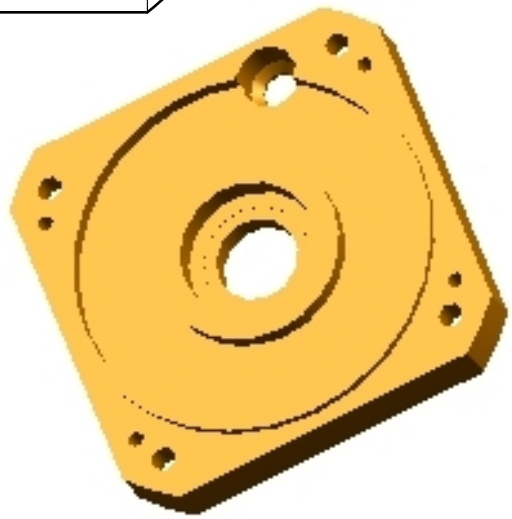

技术要求

1未注尺寸公差按GB/1804-m级
2未注形位公差按GB/1184-k级
3锐角倒钝，去除毛刺，飞边
4表面阳极氧化(本色），细喷砂

设计：		图号：	MSW-150-0228-0529-M1-C-R-R-P54-SN01-C040		图幅：	A4	版本：
审核：		产品名称：	伺服轮	比例：	1:1.5	零件名称：	轴承座
批准：		材质：	6061铝	质量：	kg		
日期：	20220623	视角：		数量：	# 件		