3.2

ï φ

3.2

A-A

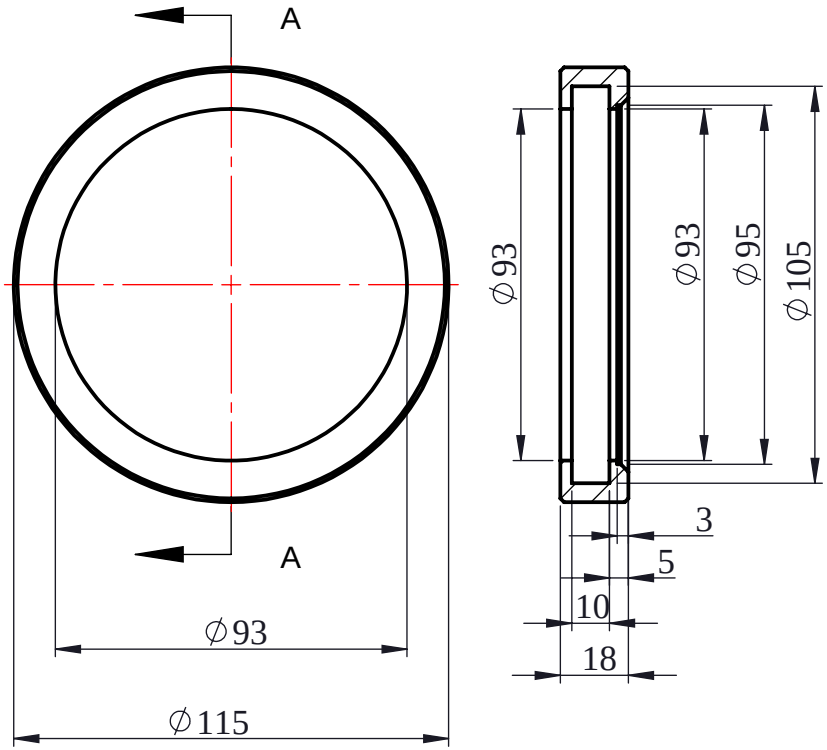

1. ý ˘ Ь ⅞ Â
2. طي ˘ ý 1*45 £ Â
3. Ѐ ЊUGB/T 1804-2000-m Â
4. Ѐ ЊUGB1184-80 Â

					S304		
					1		
				S		1:2	EMW-T-B-4010-160-2T-SN4--004/039-V5211122
				1	1		

A4