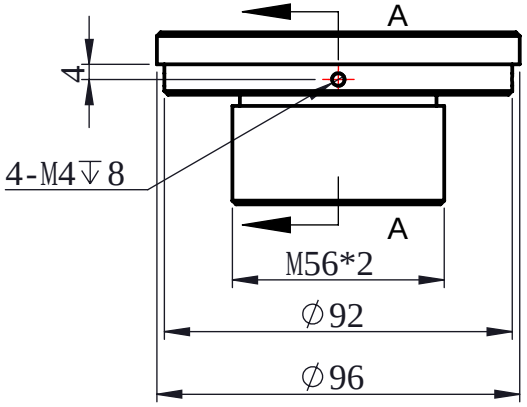

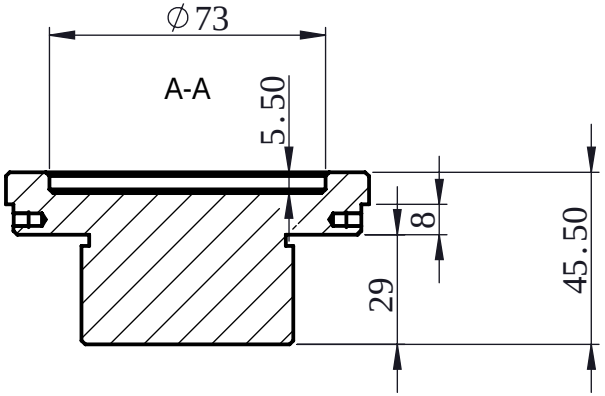

3.2

3.2

1. ŕ ˘ Ь ⅞ Â
2. طي ˘ ŕ 1*45 £ Â
3. ̀E ЬUGB/T 1804-2000-m Â
4. ̀E ЬUGB1184-80 Â

					45#		
					1		795
				S	1.274	1:2	EMW-T-B-4010-160-2T-SN4--016/039-V5211122
				1	1		

A4