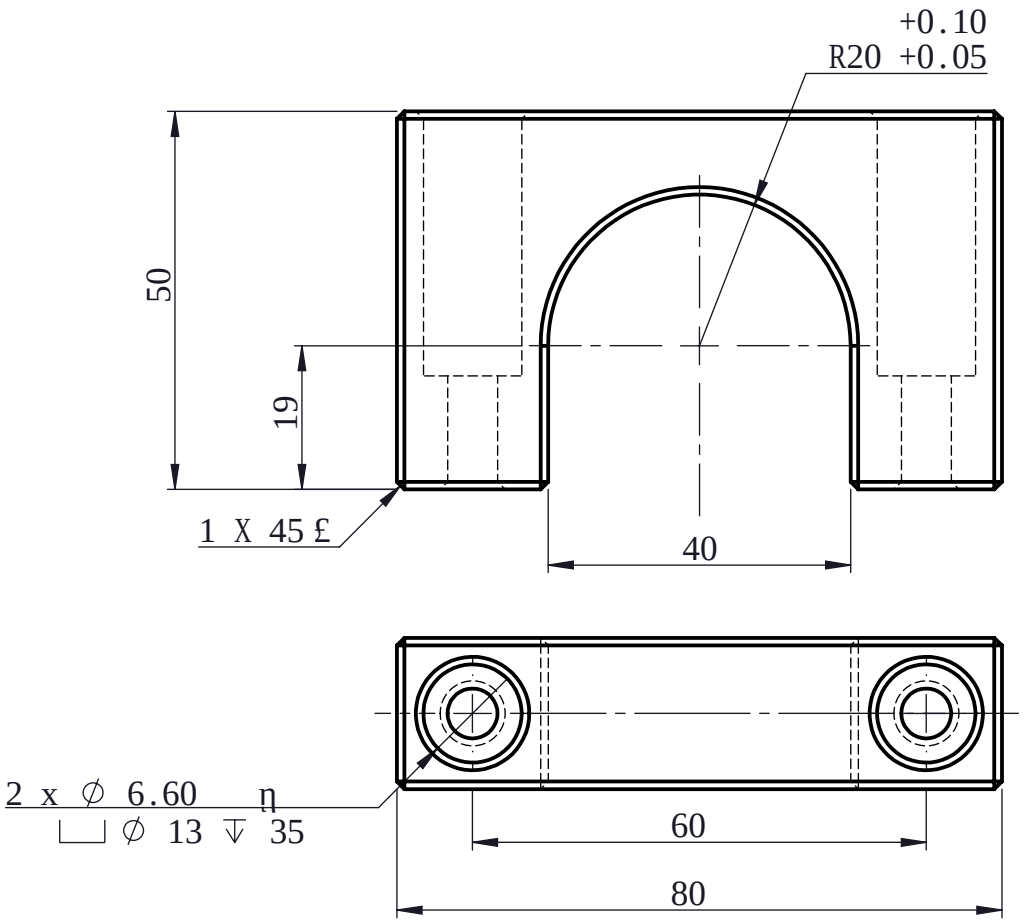

1. ŕ ˘ Ь ⅞ Â
2. طي ˘ ŕ 1*45 £ Â
3. ‘E ЬUGB/T 1804-2000-m Â
4. ‘E ЬUGB1184-80 Â
5. Â

					45#	
					4	2
				S	1:1	CS-GZ-1-003-011
				1	1	

A4