12.5

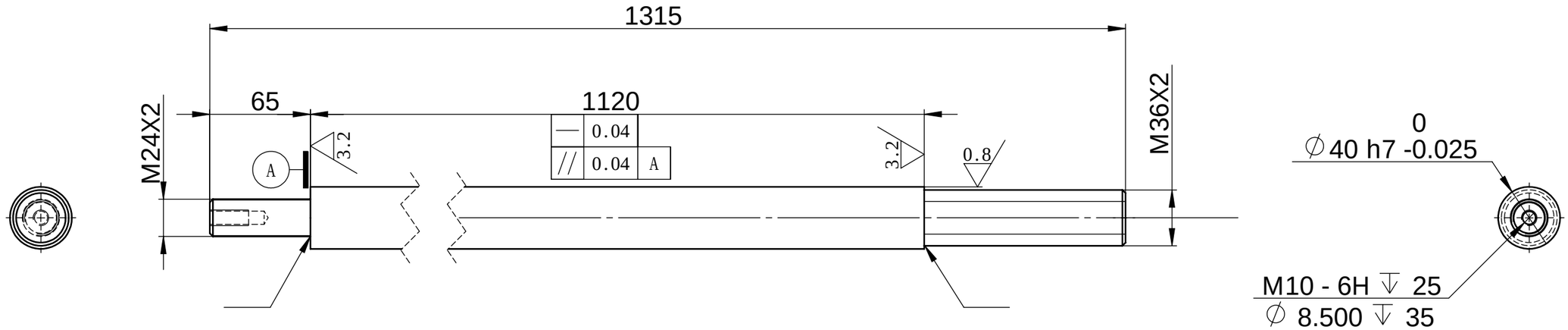

1. GB1184-80M
2. GB1804-2000-M
3. C1

						GCr15			
		№							
		18901199483							
		18901199483					1 3		
									CS-GZ-1-005-011
							4		