3.2

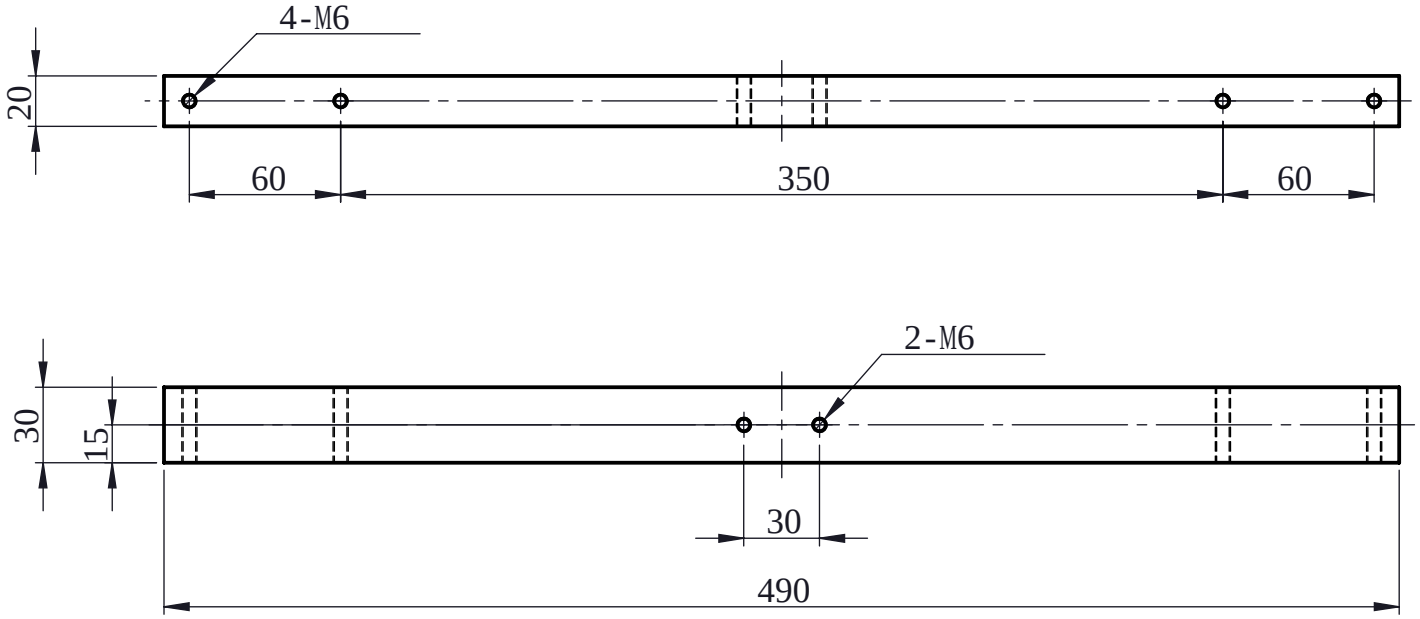

1. ŕ ˘ Ь ⅞ Â
2. طي ˘ ŕ 1*45 £ Â
3. ˋE ЬUGB/T 1804-2000-m Â
4. ˋE ЬUGB1184-80 Â

					45#		
					2		
				S		1:3	CS-GZ-1-001-011
				1	1		

A4