蜗杆参数（ZA型）	
m-模数	2.5
z_1-齿数	1
α-齿形角	20度
h_{at}^*-齿顶高系数	1
P_2-导程	7.854
γ-导程角	4°01′42″
螺旋方向	右
s_1-法向齿厚	3.917（3.757-3.81）
精度等级	8d GB/T 10089-1988
z_2-配对蜗轮齿数	35
公差（或极限偏差）值	
$\triangle f_{pxL}$-轴向齿距累计误差	0.025
$\triangle f_r$-齿槽径向跳动	0.023
$\triangle f_{f1}$-齿形误差	0.022

3.2

Oτ

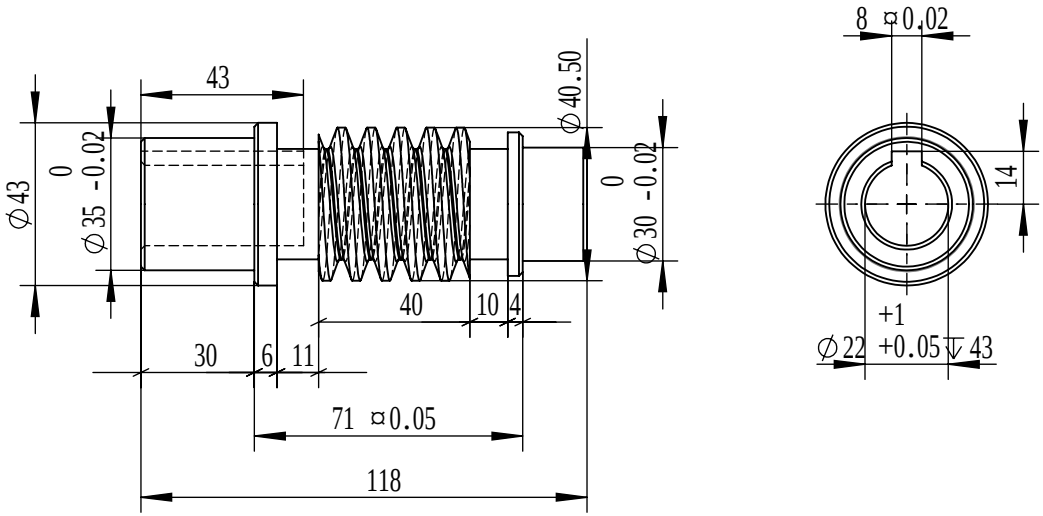

1. ṕ ˘ Ь ⅞ Â
2. ط ˘ ṕ 1*45 £ Â
3. ̀E ЬUGB/T 1804-2000-m Â
4. ̀E ЬUGB1184-80 Â
5. L˘ ' HRC45

				45#		
				1		
			S		1:2	EMW-T-B-4010-160-2T-SN4--013/039-V5211122
			1	1		

A4