3.2

ì φ

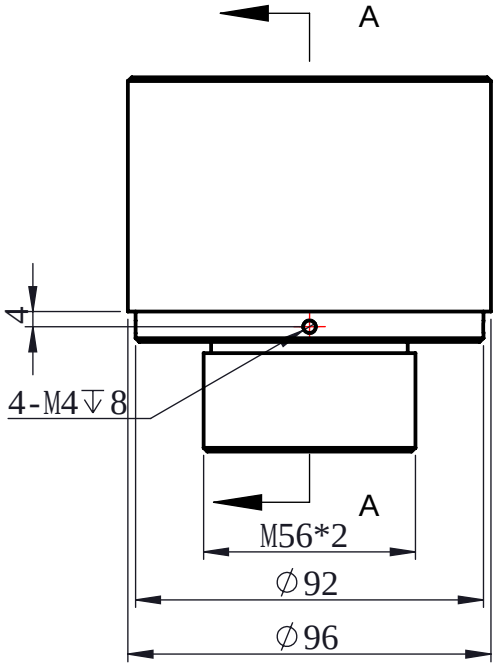

A-A

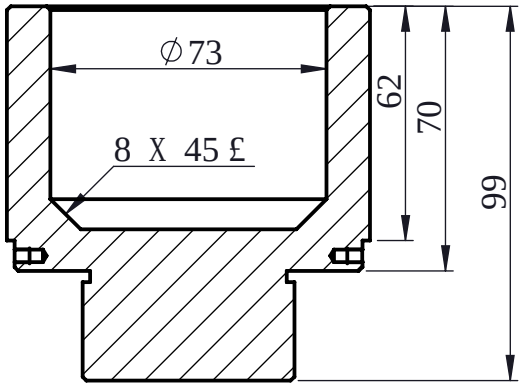

1. ŕ ˘ Ь ⅞ Â
2. طي ˘ ŕ 1*45 £ Â
3. ̀E ЬUGB/T 1804-2000-m Â
4. ̀E ЬUGB1184-80 Â

				45#			
				1			
				S		2.615	1:2	EMW-T-B-4010-160-2T-SN4--014/039-V5211122
				1		1	

A4