MOTEC Product Family

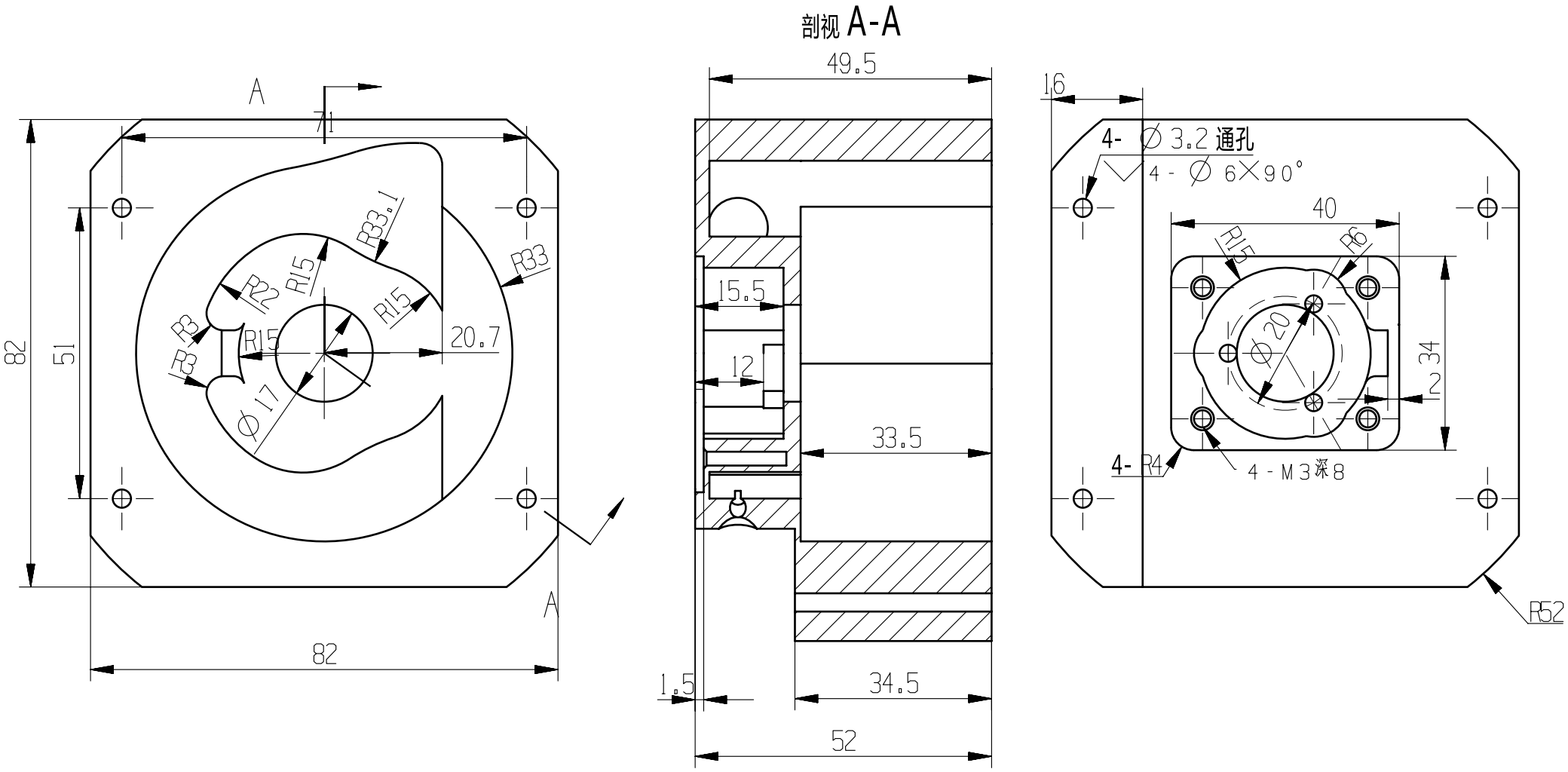


技术要求

1.未注尺寸公差按GB/T1804-m
2.未注形位公差按GB/T1184-k
3.喷细砂，本色氧化
4。锐角倒钝，去除毛刺

| | | | | | | | | | |
|---|---|---|---|---|---|---|---|---|---|
| 设计 | DDD | 图号 | | | | 图幅 | A4 | 版本 | |
| 审核 | | 产品名称 | 500W抱闸伺服轮 | 视图 | | | | 比例 | 1:1 |
| 批准 | | 零件名称 | 编码器座 | 质量 | 0.42 kg | 廊坊默泰 | | | |
| 日期 | 20220629 | 材质 | 6061铝 | 数量 | 1 件 | | | | |