3.2

ì φ

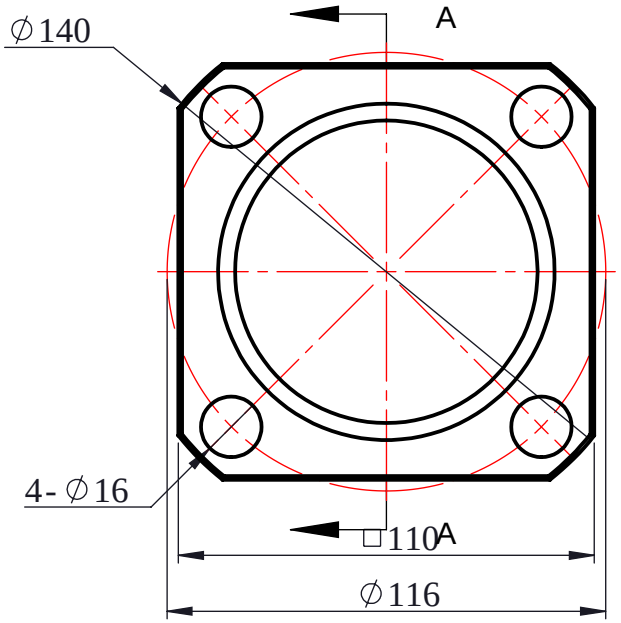

A-A

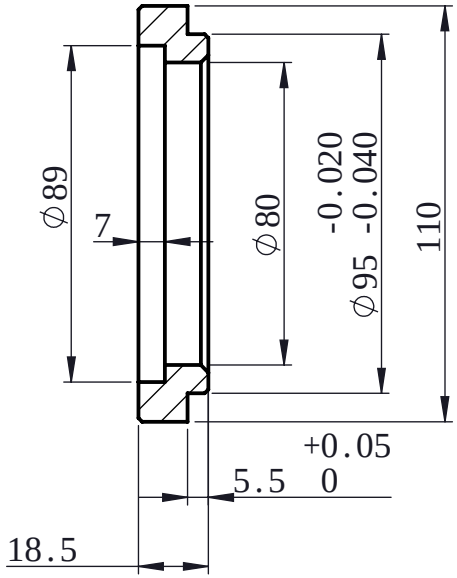

1. ŕ ˘ Ь ⅞ Â
2. طي ˘ ŕ 1*45 £ Â
3. ̀E ЬUGB/T 1804-2000-m Â
4. ̀E ЬUGB1184-80 Â

				45#		
				1		