MOTEC Product Family

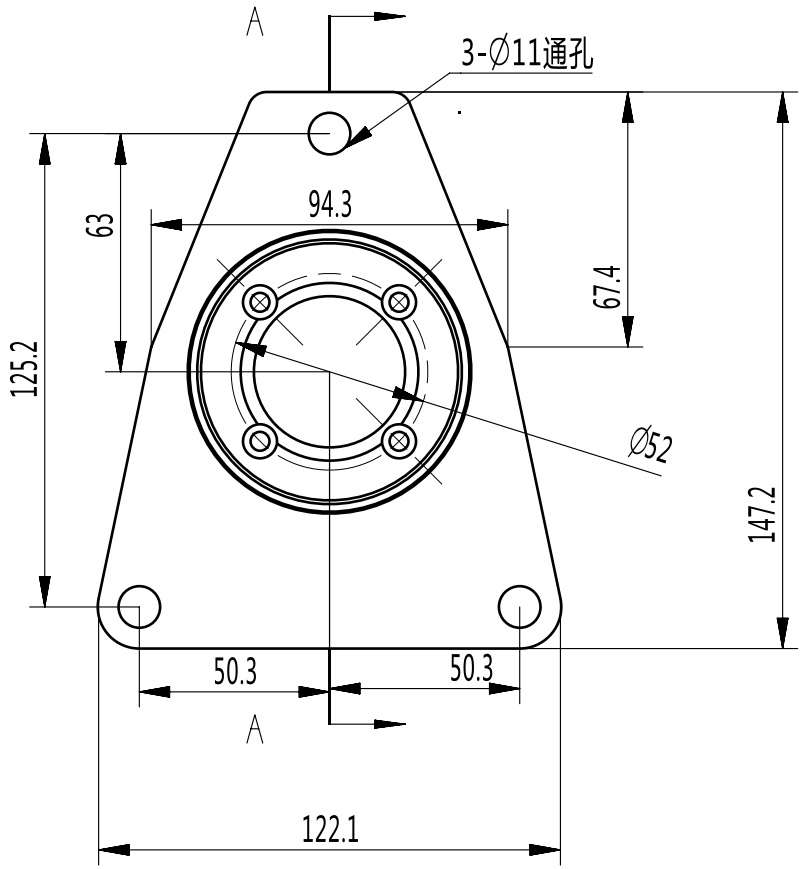

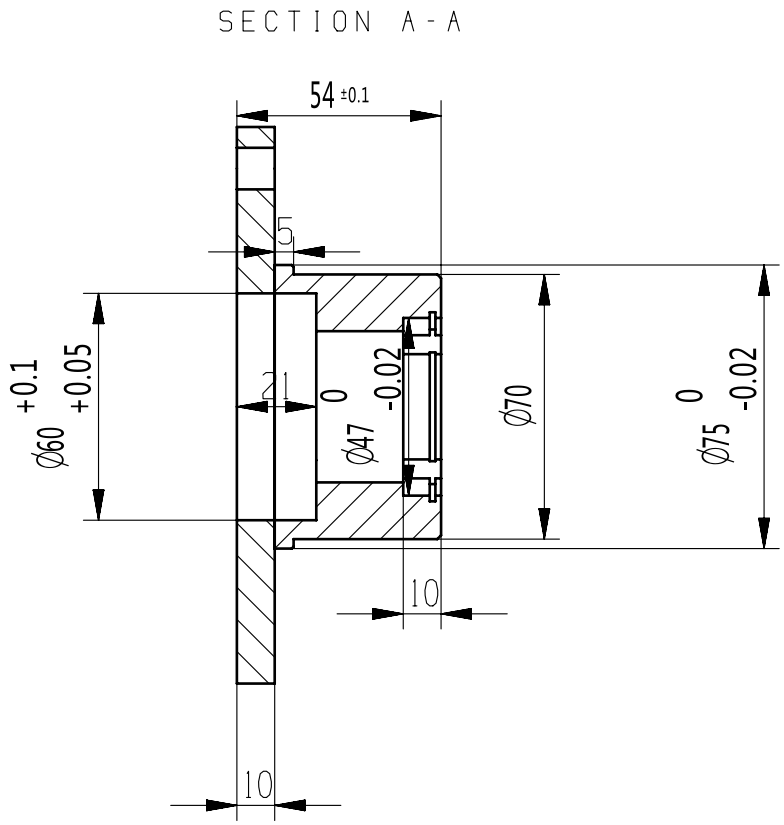

设计	DDD	图号	111				图幅		版本	1：1
审核		产品名称			视图				比例	
批准		零件名称	法兰		质量	kg	廊坊默泰			
日期	20240325	材质	6061	数量	件					