其余

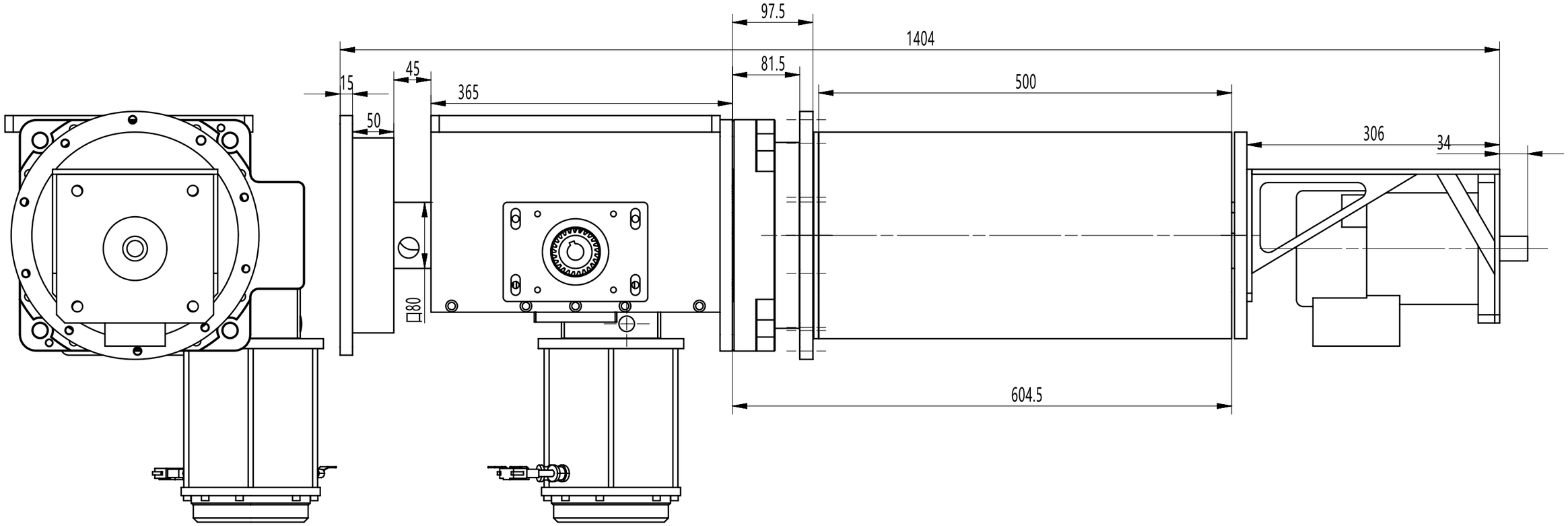

标记	处数	更改文件号	签 字	日期		
设 计					Z轴直线模组80x80	
校 对						
审 核						
批 准						

图样标记				重 量	比 例
共 页				第 页	

MOTEC

借通用件登记
描 图
校 描
旧底图总号
签 字
日 期