MOTEC Product Family

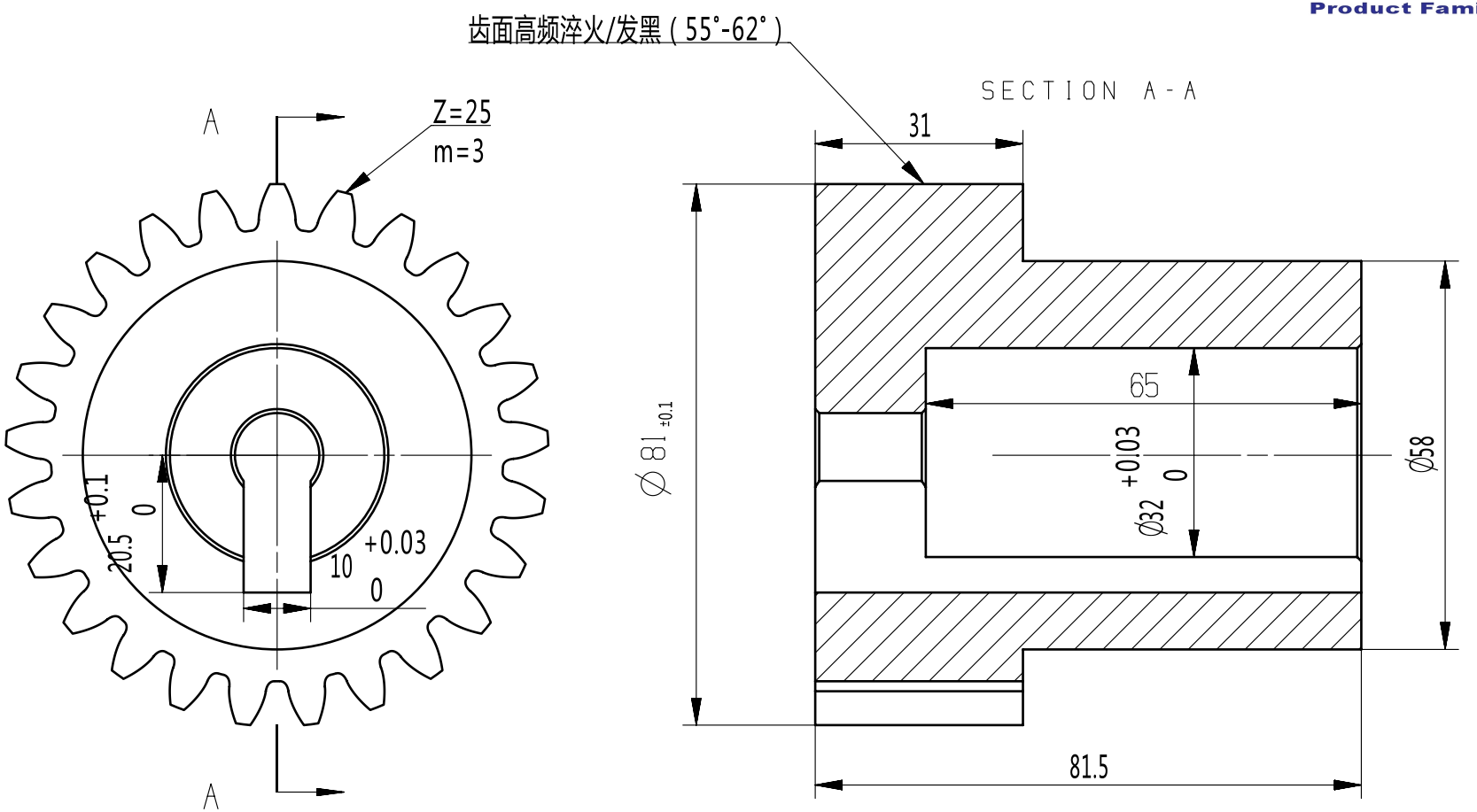

设计	DDD	图号	111			图幅		版本	1：1
审核		产品名称		视图				比例	
批准		零件名称		质量	kg				
日期		材质		数量	件				