林水锋 2020.07.27

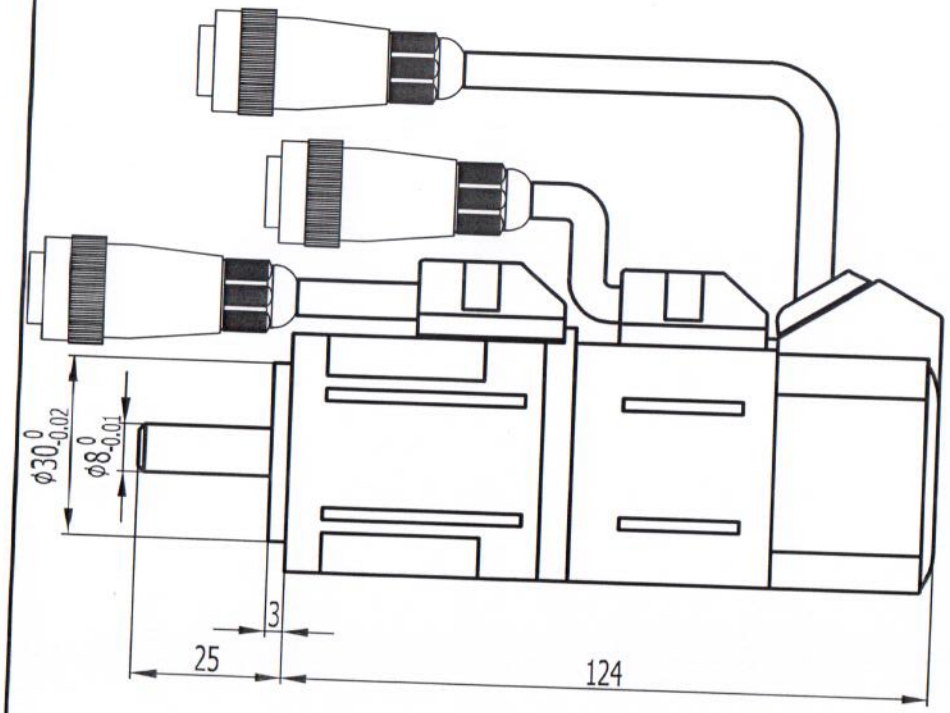

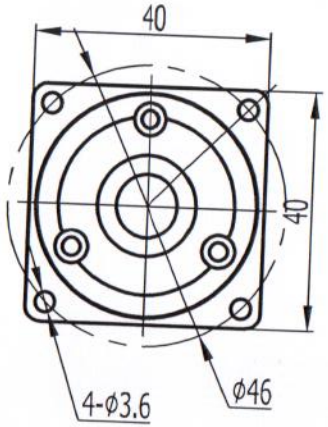

电机参数	
额定电压	DC48V
额定输出功率	0.1Kw
额定转速	3000rpm
额定转矩	0.32N·m
额定电流	2.5A
转子惯量	$0.051x10^{-4}Kg \cdot m^2$
线间电阻（20℃）	2.2Ω
线间电感（20℃）	3mH
编码器规格	2500P/r
绝缘等级	F
防护等级	IP67
反电势	8.2V/1000r/min
力矩系数	0.128N.m
电气时间常数	1.36ms

技术要求：

1、产品表面清洁，无污染、无异物，铭牌、警示标签粘贴牢固，字迹清晰；

2、环境温度：

工作环境温度：-20℃—40℃，湿度：小于90%（不结露条件）；

其它工作环境：室内、无腐蚀性气体、无易燃物、避免阳光直射。

编码器航插型号：YD18J15ZM，定义如下：

信号引线	5V	0V	A+	B+	Z+	A-	B-	Z-	U+	V+	W+	U-	V-	W-	PE
插座编号	2	3	4	5	6	7	8	9	10	11	12	13	14	15	1
颜色	红	黑	绿	蓝	黄	绿黑	蓝黑	黄黑	棕黑	白黑	灰黑	棕	白	灰	屏蔽

动力线航插型号：YD18J4ZM，定义如下：

信号引线	U	V	W	PE
插座编号	2	3	4	1
颜色	红	棕	绿	白

抱闸航插型号：XS16J3ZM，定义如下：

信号引线	+	-	空
插座编号	1	2	3

借（通）用件登记
旧底图总号
底图总号
签字
日期
档案员 日期

标记	处数	更改文件名	签字	日期
设计		日期		
审核		日期		
工艺		日期		
批准		日期		

图样标记	重量	比例
共 张	第 张	

MOTEC电机

电机外形图

DSEM-V480330E40LR-M128