引用产品编号

图纸更新标志	更 改 内	嘉 改 人	日 期	更改文件

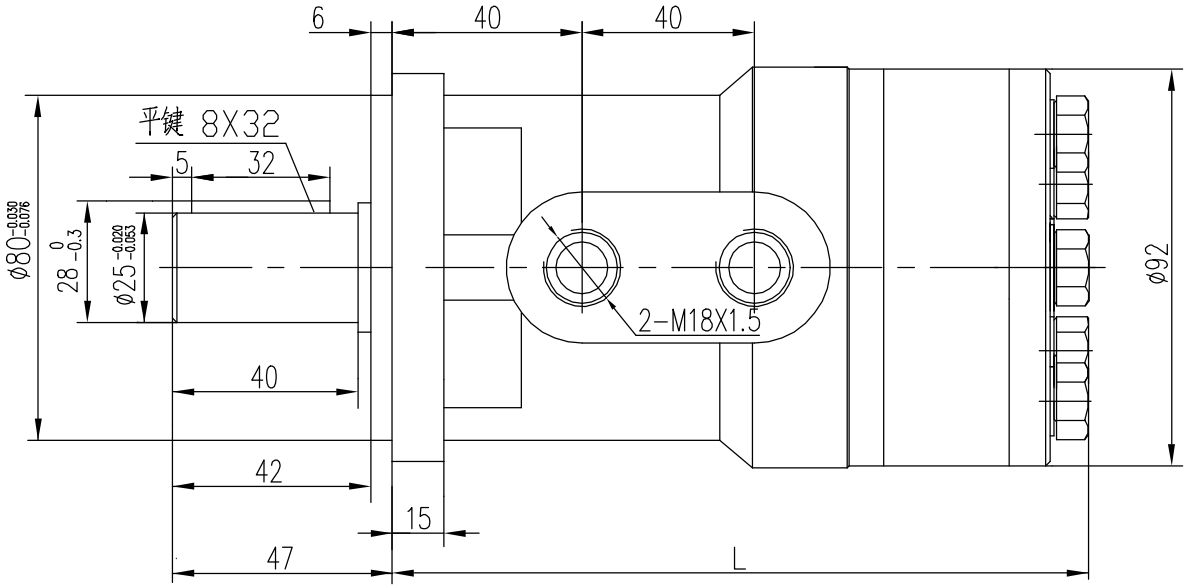

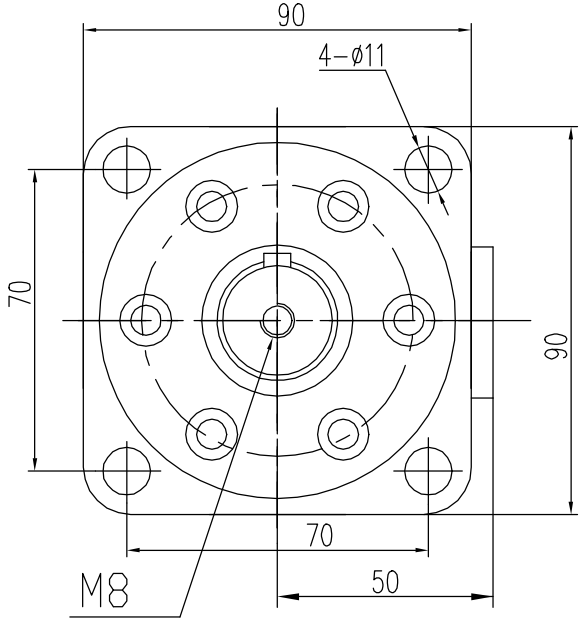

尺寸参考表

编号	118-***b	-***0	-***1	-***2	-***3	-***9	-***4	-***5	-***6	-***7	-***8
排量	36	50	63	80	100	125	160	200	250	315	400
L1	7	9	11.3	14.5	17.8	23	29	37	46	57	72
L	141.5	143.5	146	149	152.5	157.5	163.5	171.5	180.5	191.5	206.5

济宁科斯顿液压科技有限公司				名称 KM1		118-001*	
设 计		工 艺		外形图	图 样 标 记	重 量	比 例
制 图		标准化			S P		1:1
校 对		批 准					
审 核		日 期			共 1 张	第 1 张	