技术要求：

1、使用环境-40℃~50℃

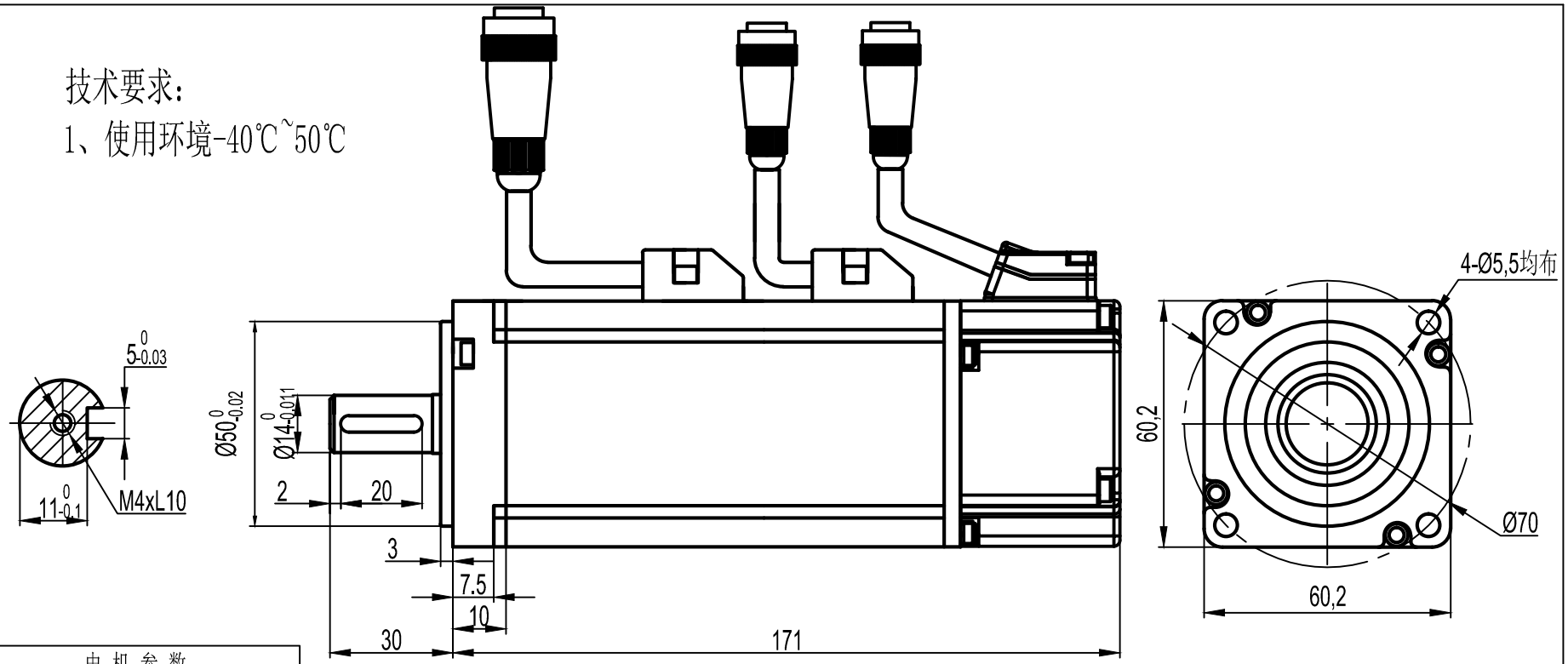

电 机 参 数	
额定电压	48V
额定输出功率	0.4Kw
额定转速	3000rpm
额定转矩	1.27N•m
额定电流	11A
转子惯量	$0.29x10^{-4}Kg•m^2$
线电阻（20℃）	0.15Ω
线电感（20℃）	0.708mH
编码器规格	17位绝对值
绝缘等级	F
防护等级	IP65
反电势	8V/1000r/min
力矩系数	0.115N.m/A
电气时间常数	4.72ms

抱闸线接XS16J3ZM插头，线长600mm

信号引线	BK+	BK-	
管脚编号	1	2	3

动力线插头型号：YD18J4ZM，引线长度600mm

动力线插头定义如下：

信号引线	PE	U	V	W
插座编号	1	2	3	4

17位单圈编码器定义如下：XS16J7ZM，线长600mm

信号引线			SD-	0V	SD+	5V	PE
插座编号	2	3	4	5	6	7	1

借（通）用件登记
旧底图总号
底图总号
签字
日期
档案员 日期

标记	处数	更改文件名	签字	日期

设计		日期		图样标记	重量	比例
审核		日期				
工艺		日期				
批准		日期		共 张	第 张	

MOTEC电机

外形图

DSEM-V481230SR60LR-H