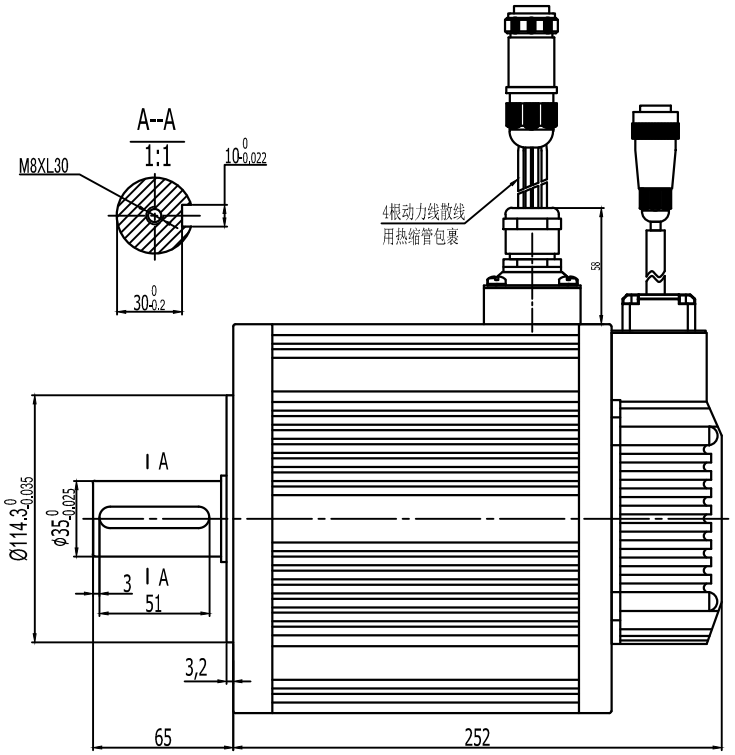

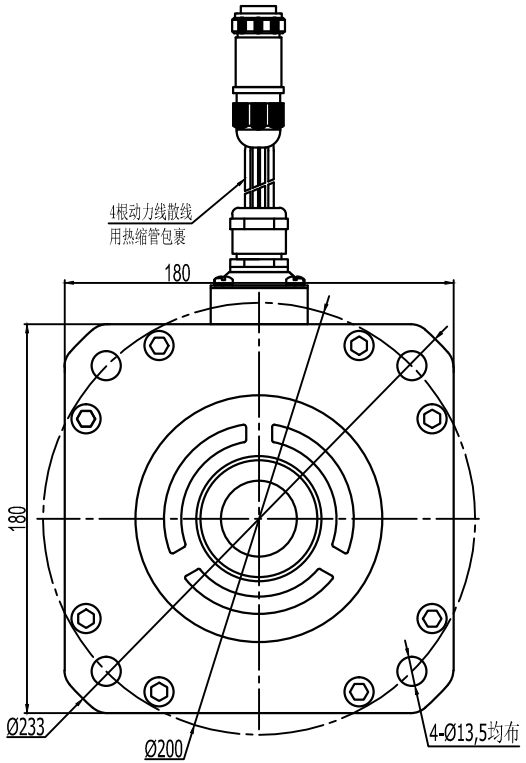

电 机 参 数	
额定输出功率	4.0Kw
额定线电压	DC72V
额定线电流	68A
额定转速	2000rpm
额定力矩	19N•m
峰值力矩	47N•m
反电势	
力矩系数	0.28N.m/A
转子惯量	$7.3x10^{-3}Kg•m^2$
绕组（线间）电阻	
绕组（线间）电感	
电气时间常数	

技术要求：

1、产品表面清洁，无污染、无异物，铭牌、警示标签粘贴牢固，字迹清晰；

2、环境温度：

工作环境温度：-20℃--40℃，湿度：小于90%（不结露条件）；

其它工作环境：室内、无腐蚀性气体、无易燃物、避免阳光直射。

编码器接YD28J15Z，编码器焊线定义如下：（引线长度600mm）

信号引线	5V	0V	A+	B+	Z+	A-	B-	Z-	U+	V+	W+	U-	V-	W-	PE
管脚编号	2	3	4	5	6	7	8	9	10	11	12	13	14	15	1

动力线接YD40J4ZML直航插,动力线定义如下：（引线长600mm）

信号引线	U	V	W	PE
颜色	红	蓝	黄	黄绿

借（通）用件登记
旧底图总号
底图总号
签 字
日 期
档案员 日 期

标记	处数	更改文件名	签 字	日 期

设 计		日 期	
审 核		日 期	
工 艺		日 期	
批 准		日 期	

图样标记			重 量	比 例
				1:1
共 张			第 张	

MOTEC电机

外形图

DSEM-V727020E180LN