MOTEC Product Family

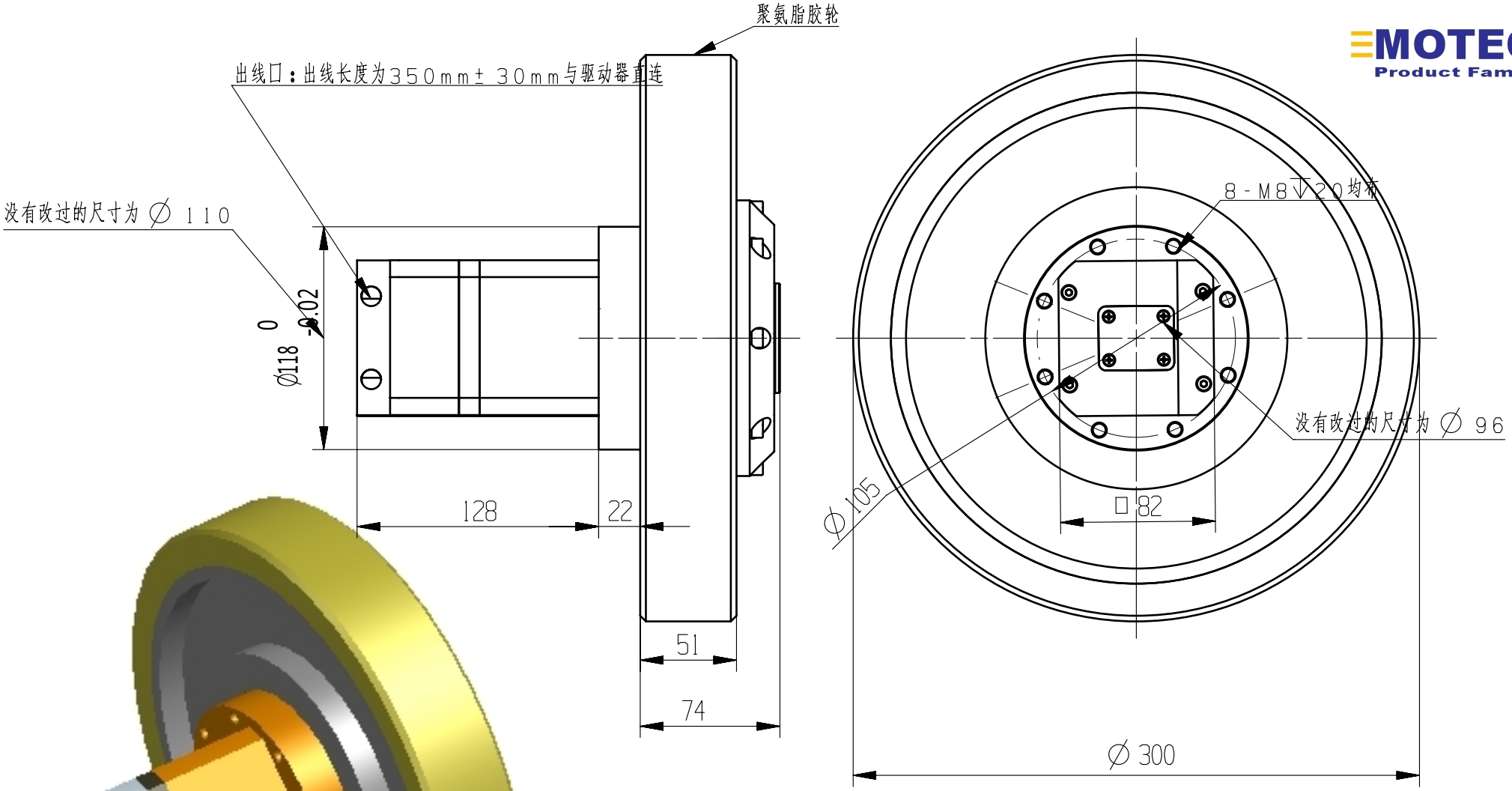


| | | | | | | | | |
|---|---|---|---|---|---|---|---|---|
| 设计 | DDD | 图号 | MSW-300-0691-0678-M1-C-R-R-P54-SN01-C040 | | | 图幅 | 版本 | 1：1 |
| 审核 | | 产品名称 | 1000W抱闸伺服轮 | 视图 | | | 比例 | |
| 批准 | | 零件名称 | | 质量 | kg | | | |
| 日期 | | 材质 | | 数量 | 件 | | | |