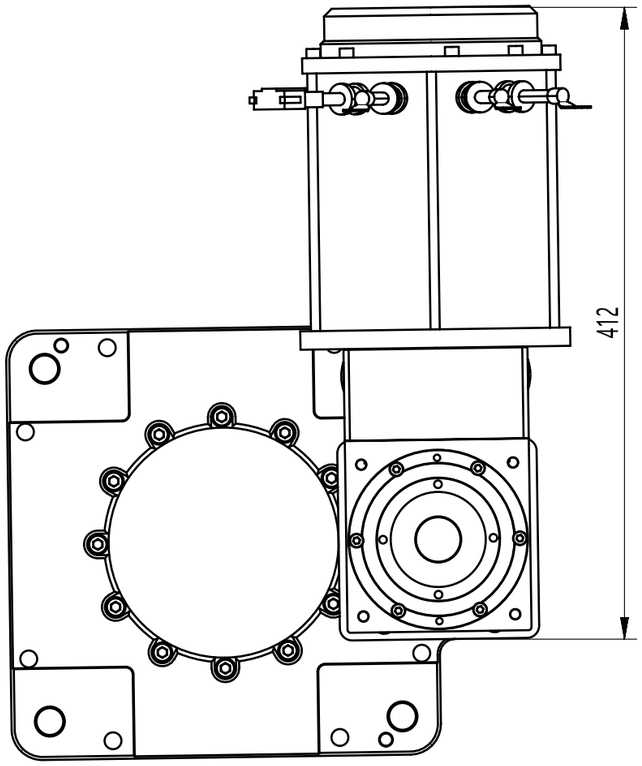

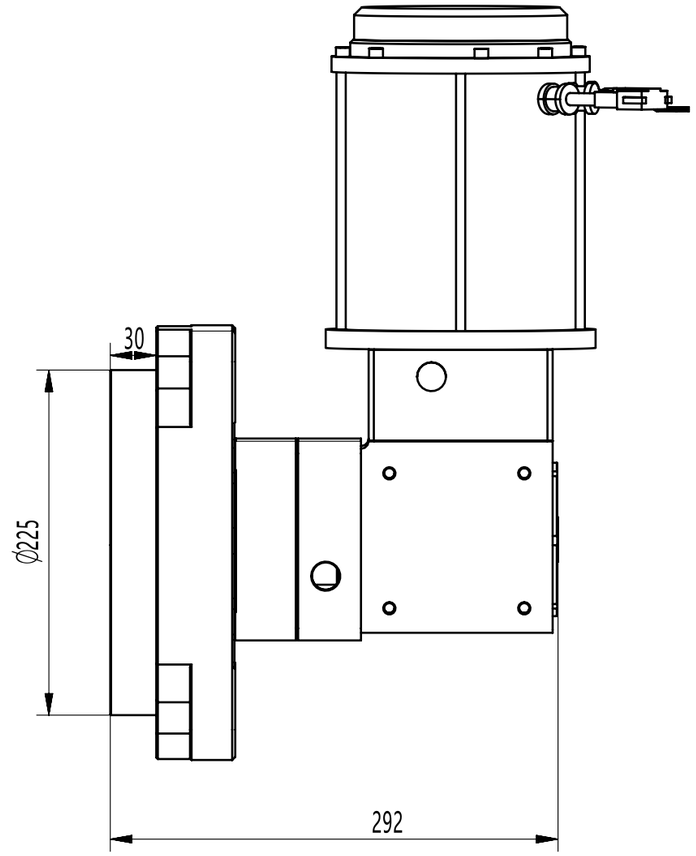

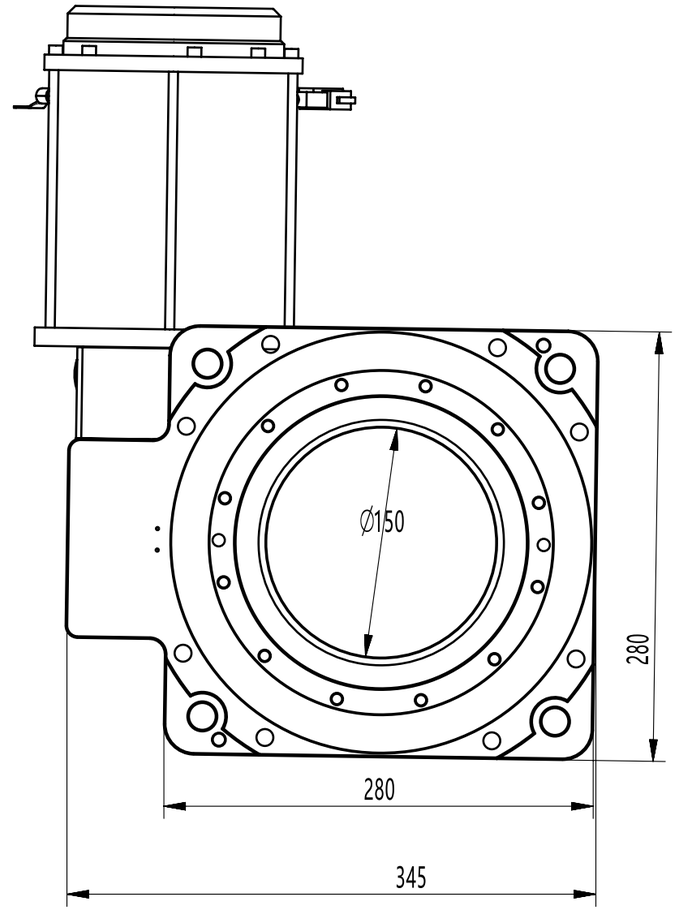

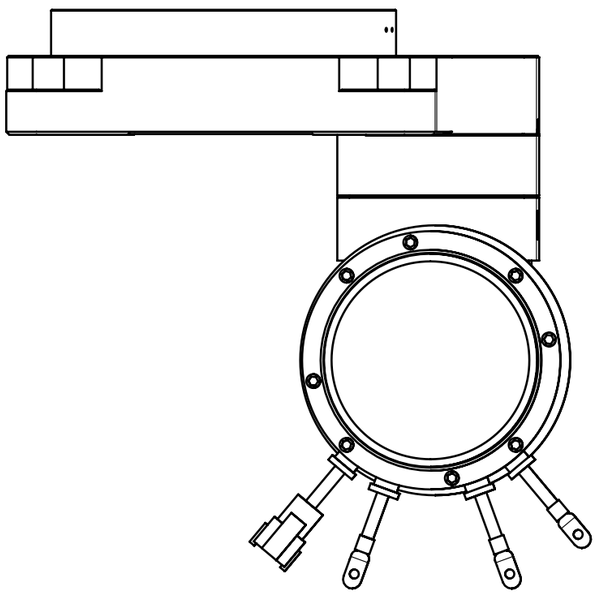

借通用件登记	
描　图	
校　描	
旧底图总号	
签　字	
日　期	

标记	处数	更改文件号	签　字	日期
设　计				
校　对				
审　核				
批　准				

图样标记				重　量	比　例
共　页				第　页	

中空转台280

MOTEC