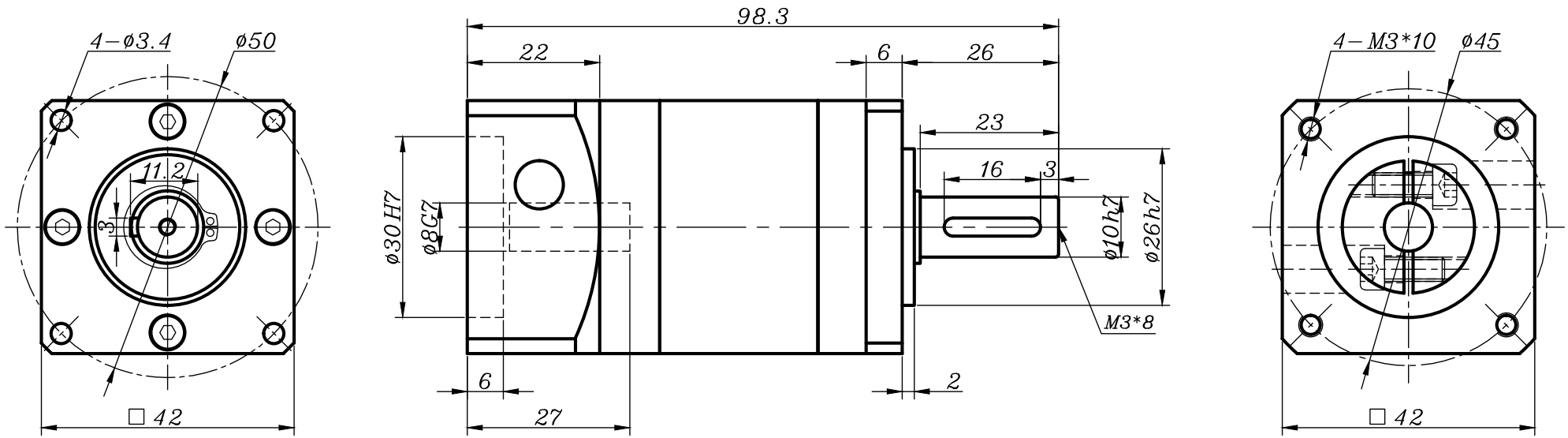

				外形图			台正精密减速机
标记	处数	更改文件号	签字				TF40-L2-□-P1-8T1
设计		会签		图样标记		重量	比例
审核		标准化					1:1.5
工艺		批准		共01页	第01页	视角	