RevNo	Revision note	Date	Signature	Checked

DIMENSIONS Unit=mm

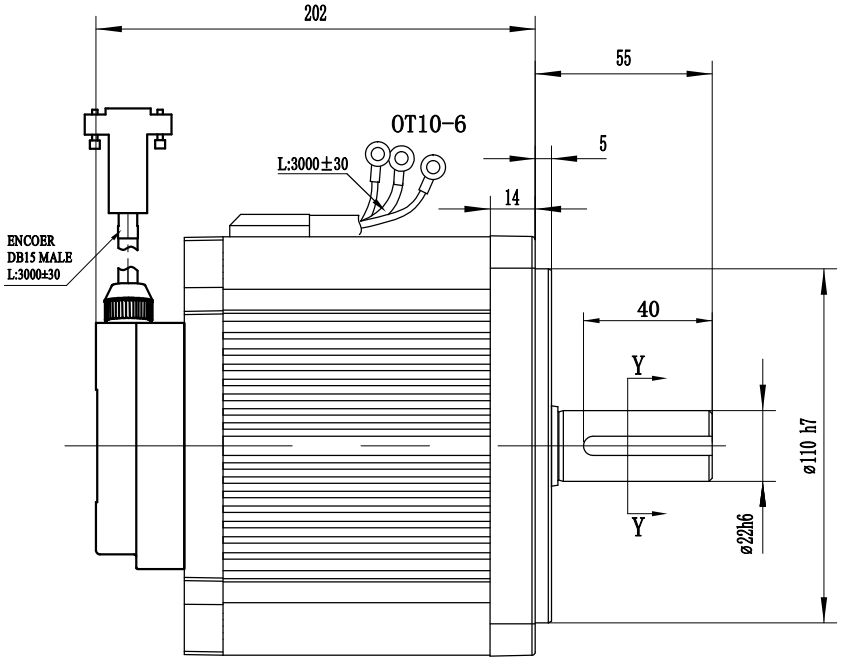

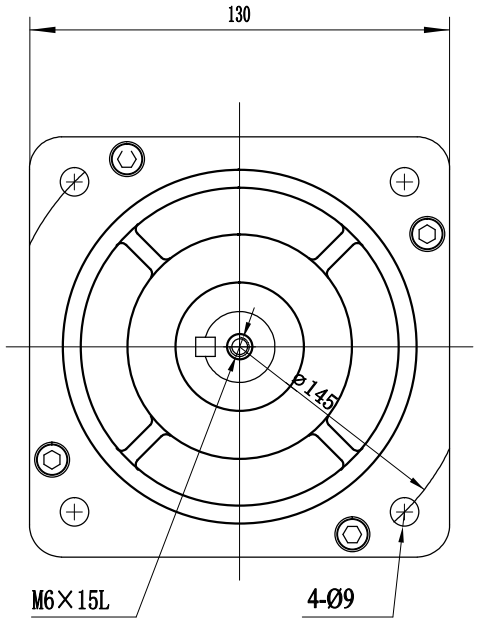

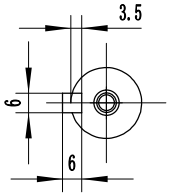

截面Y-Y
带健槽和螺孔轴端详

额定电压（V）	DC48
额定功率（W）	2000
额定转矩（Nm）	12
额定转速（rpm）	1500
额定电流（A）	55
转子惯量（kg.m2）	33.6×10^{-4}
转矩系数（N.m/A）	0.2
极对数	4
电气时间常数（ms）	16
线电阻（mΩ）	20
线电感（mH）	0.32
线反电势常数（V/krpm）	10.5
编码器类型	2500
电机绝缘等级	F
电机防护等级	Ip54

使用环境	温度-20℃～+50℃湿度＜90%无结露														
电机绕组插座	绕组引线	U		V				W							
	插头编号	红		黄				蓝							
编码器线侧插座	信号公针定义	PE	5V	0V	A+	B+	Z+	A-	B-	Z-	U+	V+	W+	U-	V-	W-
	信号排列编号	1	2	3	4	5	6	7	8	9	10	11	12	13	14	15

					设 计		工 艺				
					制 图		标准化				
					校 对		(审 定)		阶段标记		重 量	比 例
标记	处数	更改文件号	签 名	日 期	审 核		日 期		S	A		
									共 页		第 页	

130-12N

ACL1302000W4-2500M-48-22