MOTEC® DSEM-V系列直流伺服电机参数表

电机型号	DSEM-V480330*40LN/R	单位
适配驱动器	ARES8015N-*-AC	
额定功率	100	W
额定电压	48	V
额定电流	2.5	A
额定转速	3000	rpm
额定力矩	0.32	N.m
峰值力矩	0.95	N.m
反电势	8.2	V/1000r/min
力矩系数	0.128	N.m/A
转子惯量	0.051×10^{-4}	Kg.m²
绕组(线间)电阻	2.2	Ω
绕组(线间)电感	3.0	mH
电气时间常数	1.36	ms
重量	0.47/0.65	Kg
反馈类型	*=E表示2500线增量式编码器;*=S表示17位多摩川绝对值编码器;*=SA表示17位多圈绝对值磁编码器;*=SR表示17位单圈绝对值磁编码器	
电机绝缘等级	Class F	
防护等级	IP65,轴端带油封	
工作环境	环境温度:-20°C～+40°C;环境湿度:相对湿度<90%(不结霜条件) 如需低温抱闸电机请订货时特别说明	

注:此规格电机不提供SM、S2选项
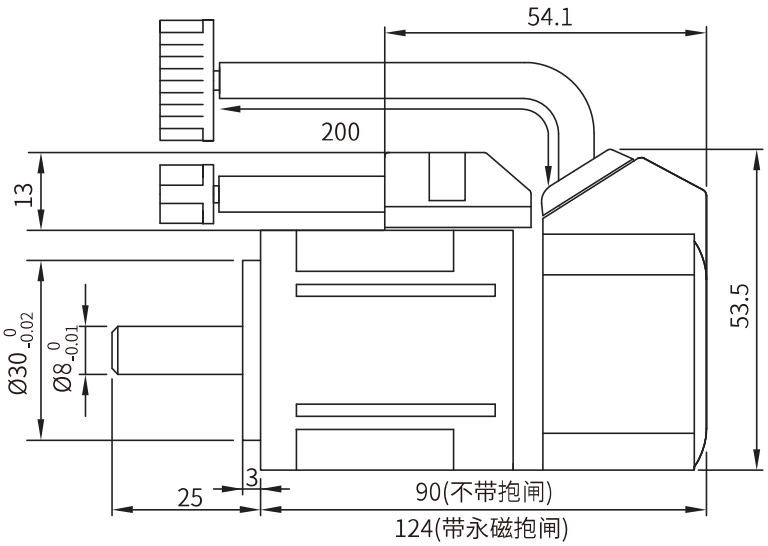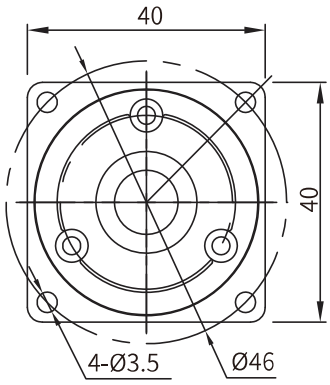
单位：mm