技术参数：

1，基础尺寸：520mm，行程：680mm。

2，负载：50kg。

3，速度：100mm/s。

4，电机功率：400w。

5，外置最短/最长电子限位：PNP/NPN/开关信号可选。

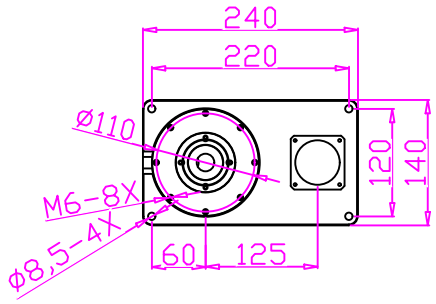

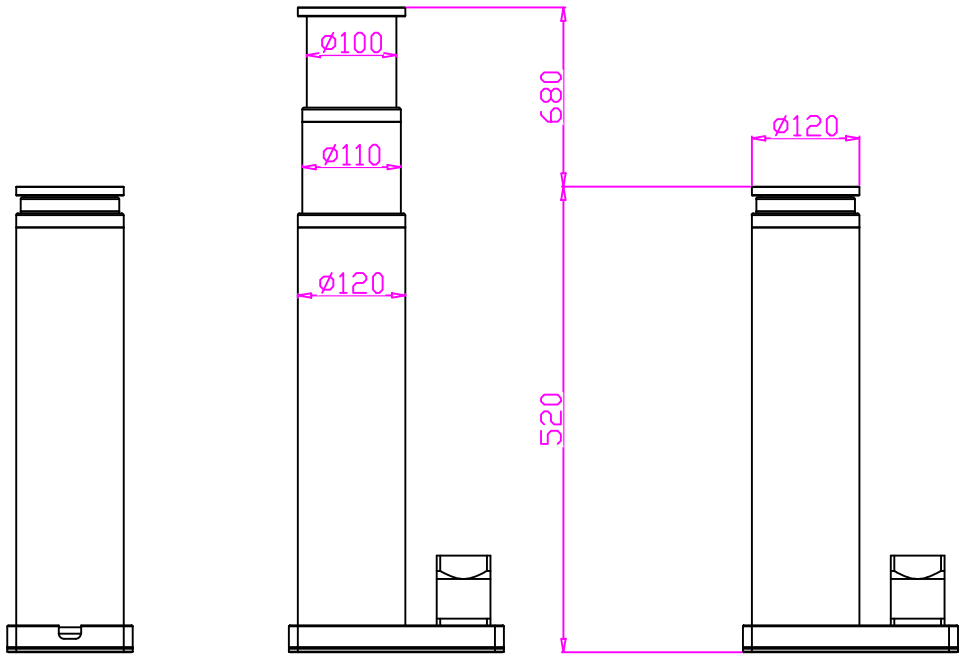

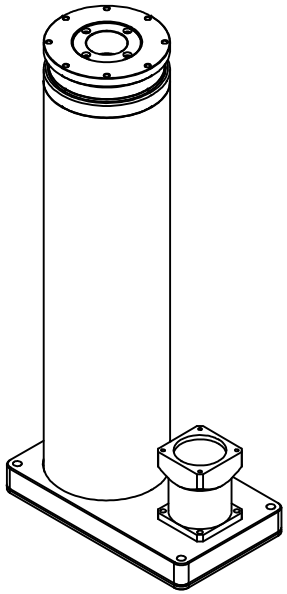

正式图档

编号	变更日期	变 更 内 容	修改	批准

变更记录

设 计			材质	6063	图号		
审 核			重量	g	名称	A520-1	
批 准			版号	1	比例		单位:mm