性能参数		
项目	单位	数值
额定功率	W	400
额定电压	V	DC72
额定电流	A	7.8
峰值电流	A	23.4
额定转速	r/min	3000
峰值转速	r/min	3200
额定力矩	N.m	1.27
峰值力矩	N.m	3.81
反电势	V/krpm	11.5
力矩系数	N.m/A	0.16
转子惯量	$kg.m^2 \times 10^{-4}$	0.53
绕组（线间）电阻	Ω	0.6
绕组（线间）电感	mH	1.05
电气时间常数	ms	1.72
极对数		5
重量	kg	1.4

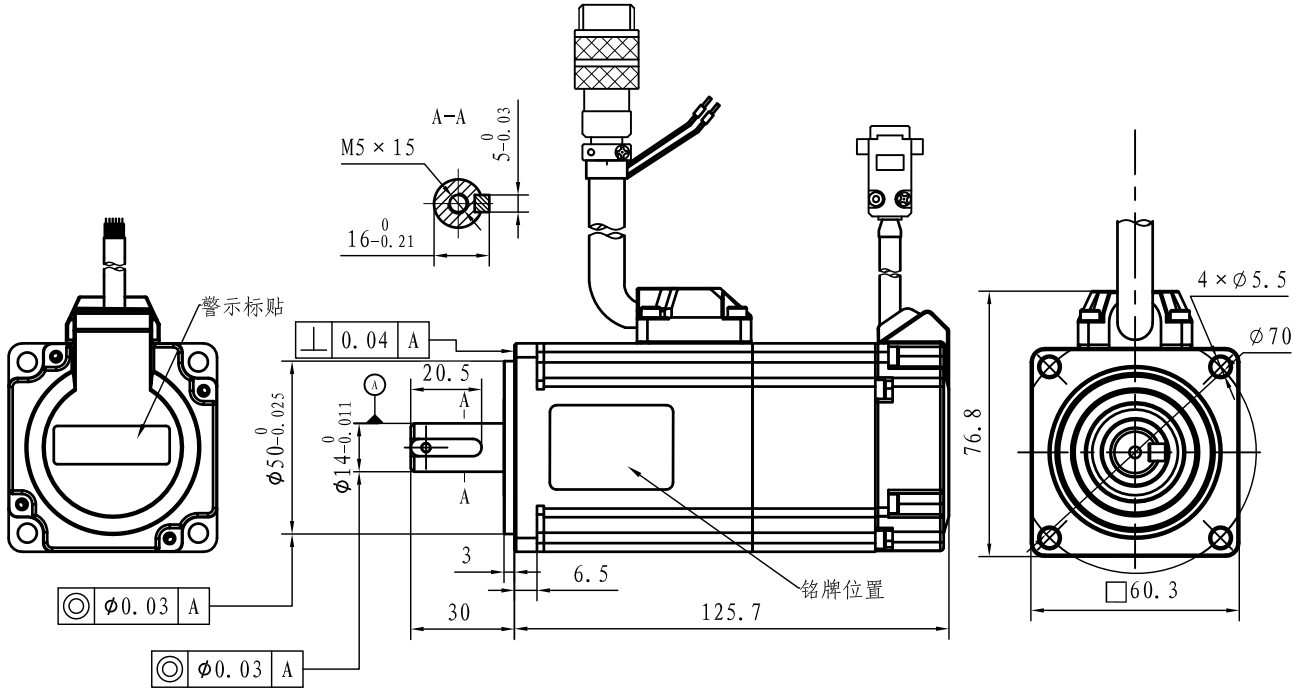

动力线定义

针脚编号	信号定义
1	U
2	V
3	W
4	PE

抱闸线定义

针脚编号	信号定义
1	DC24V+
2	0V

编码器线定义

针脚编号	信号定义	针脚编号	信号定义
1	0V	9	空
2	5V	10	W-
3	W+	11	V-
4	V+	12	U-
5	U+	13	Z-
6	Z+	14	B-
7	B+	15	A-
8	A+	外壳	PE

编码器类型：2500线磁编
动力线长度：500±50mm
编码器长度：500±50mm

转速-转矩特性图

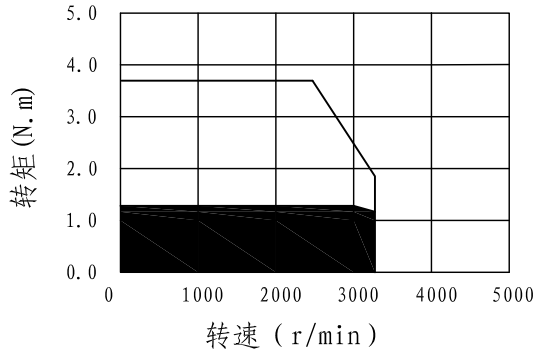

符合RoHS指令
G表示关键尺寸
Z表示重要尺寸

借(通)用件登记
年 月 日启用
版本 24/5/20

标记	处数	分区	更改文件号	签名	年、月、日				
设计			标准化			阶段标记	数量	比例	ACL60400S5-2500M-72-14-BK
								1:1.5	
审核						共 1 张		第 1 张	
工艺			批准						

深圳市大研工控系统有限公司