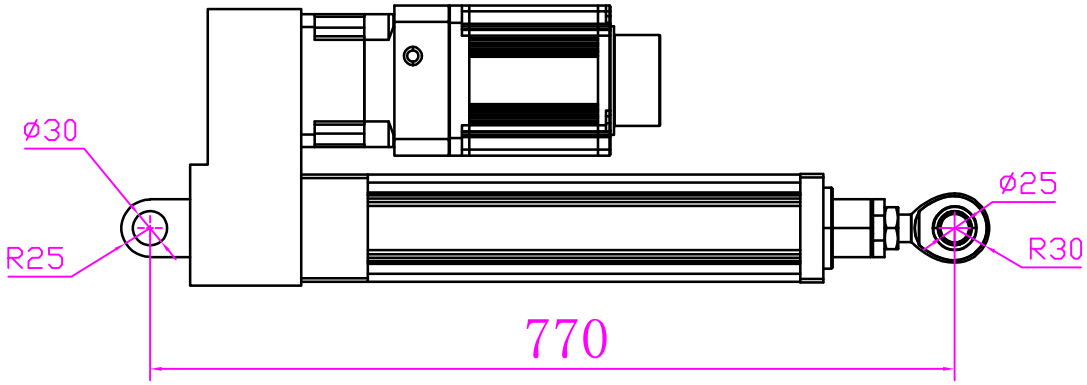

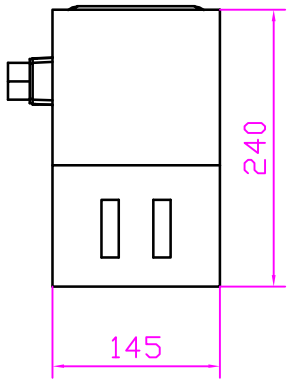

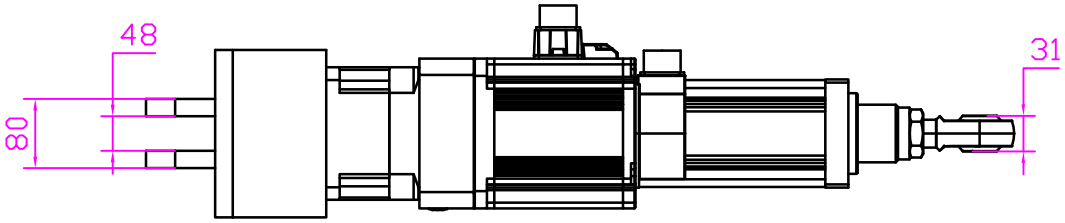

有效行程：297 mm
额定出力：26 KN
额定速度：47 mm/s
电机功率：1.5KW
减速比：7

零件代号						MOTEC		
		分区			年月日		3A量	比例 1:10
日 期						EM-G-B-110-3210-0297-PA4-H1-G5		
			批准				版本	替代