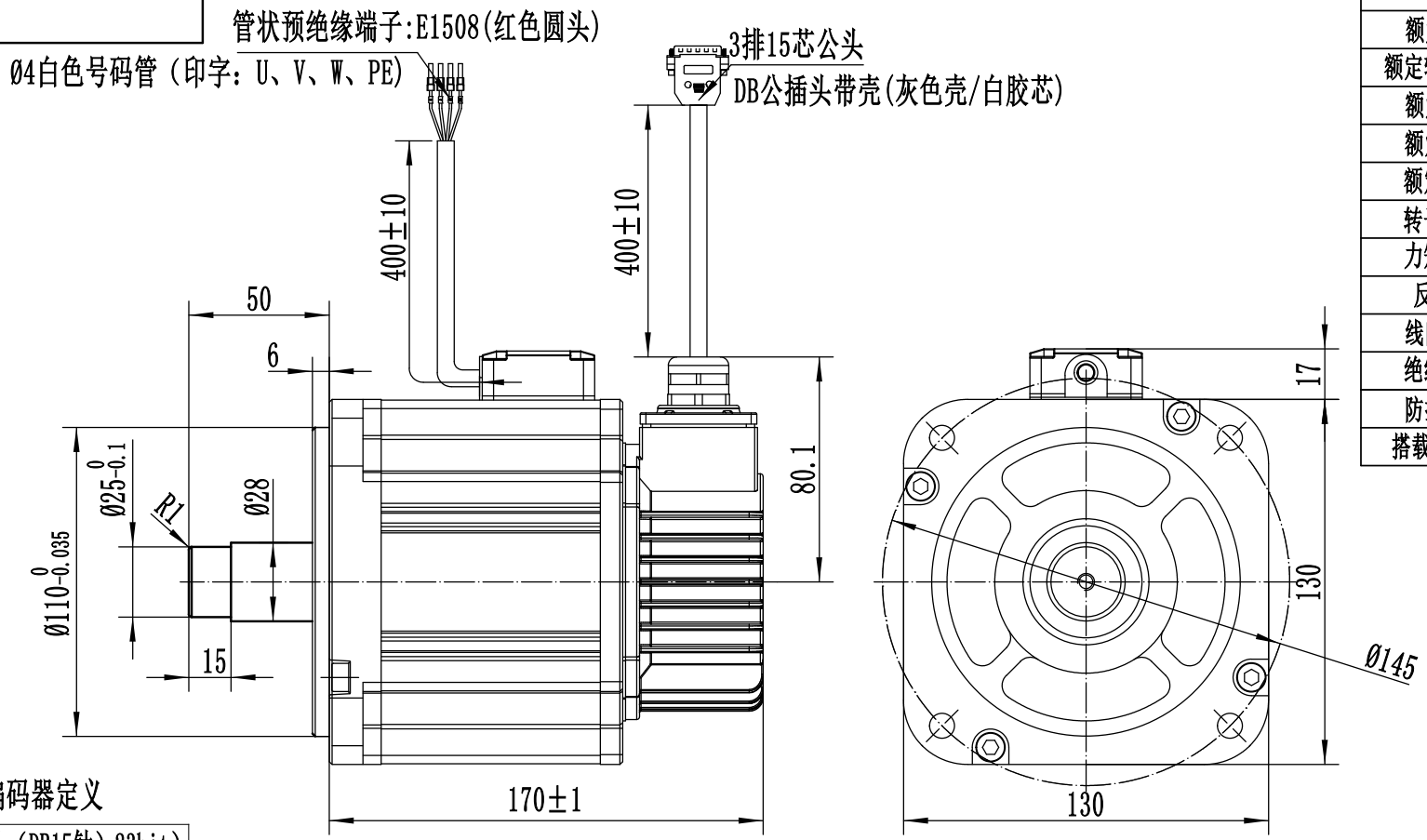

电 机 参 数	
额定电压	DC48V
额定输出功率	250W
额定转速	300rpm
额定转矩	8.0N·m
额定电流	8.1A
转子惯量	$19.9x10^{-4}Kg\cdot m^2$
力矩系数	0.987N.m/A
反电势	65.8V/Krpm
线间电阻	0.9Ω
绝缘等级	F
防护等级	IP65
搭载编码器	多摩川23bit

电机编码器定义

三排15芯DB公头（DB15针）23bit）		
所 属	管 脚	定 义
B	1	/
B	2	DATA+
B	3	/
B	4	/
B	5	/
B	6	/
B	7	/
B	8	DATA+
B	9	/
B	10	/
B	11	/
B	12	GND
B	13	+5V
B	14	/
B	15	/

电机绕组动力线定义				
标号套管	U	V	W	PE
绕组引线	棕	蓝	黑	黄绿

借（通）用件登记	
旧底图总号	
底图总号	
签 字	
日 期	
档案员	日期

标记	处数	更改文件名	签 字	日 期
设 计		日 期		
审 核		日 期		
工 艺		日 期		
批 准		日 期		

图 样 标 记	重 量	比 例
共 张	第 张	

MOTEC电机

电机外形图

MGDM-480803S130LN-M132