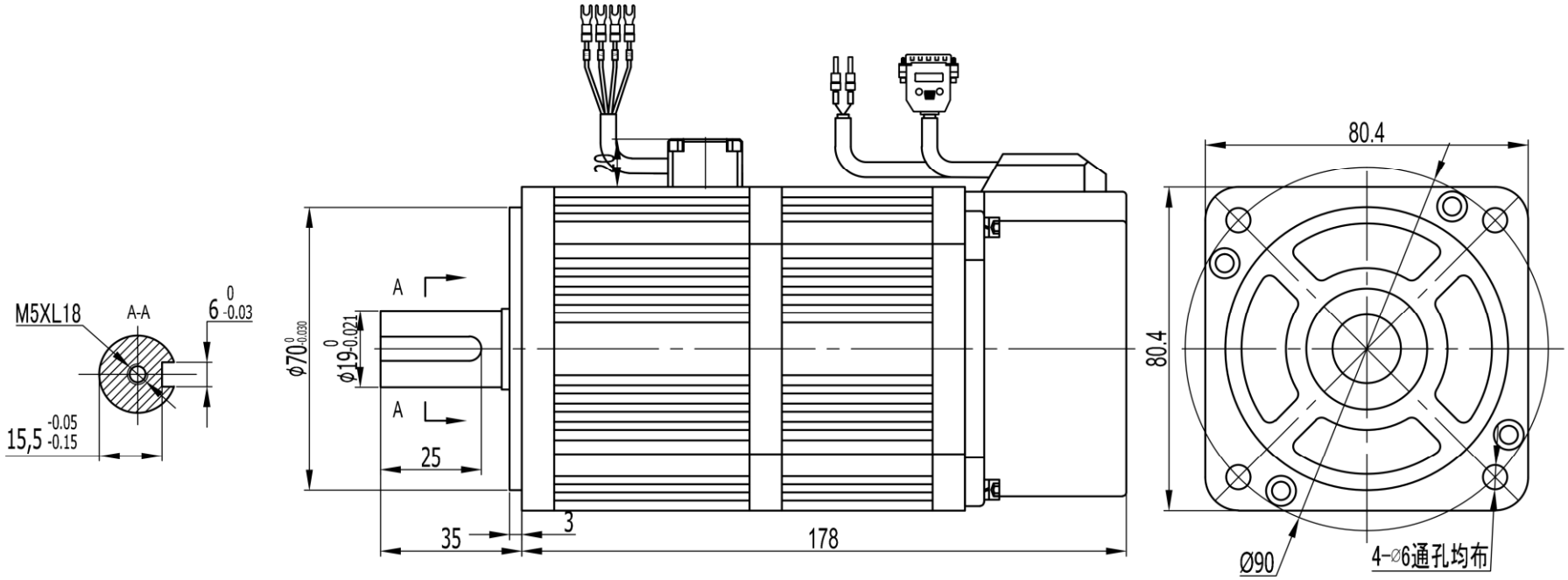


抱闸线焊线定义如下：E1508管状端子，线长700mm

| 信号引线 | BK+ | BK- |
|---|---|---|
| 管脚编号 | 1 | 2 |

动力线焊线定义如下：SV3.5-4U型端子，线长700mm

| 信号引线 | U | V | W | PE |
|---|---|---|---|---|
| 颜色 | 棕 | 黑 | 蓝 | 黄绿 |

编码器焊线定义如下：3排15芯DB插头，线长700mm

| 信号引线 | Z+ | U+ | V+ | W+ | A+ | B- | Z- | U- |
|---|---|---|---|---|---|---|---|---|
| 插座编号 | 2 | 3 | 4 | 5 | 6 | 7 | 8 | 9 |
| 信号引线 | V- | A- | 0V | +5V | W- | PE | B+ | |
| 插座编号 | 10 | 11 | 12 | 13 | 15 | 外壳 | 1 | |

| 电机参数 | |
|---|---|
| 额定输出功率 | 0.6Kw |
| 额定线电压 | 24V |
| 额定线电流 | 30A |
| 额定转速 | 3000rpm |
| 额定力矩 | 1.9N•m |
| 峰值力矩 | 5.7N•m |
| 力矩系数 | 0.063N.m/A |
| 转子惯量 | $1.82x10^{-4}Kg•m^2$ |
| 绕组（线间）电阻 | 0.032Ω |

| | |
|---|---|
| 借（通）用件登记 | |
| 旧底图总号 | |
| 底图总号 | |
| 签字 | |
| 日期 | |
| 档案员 | 日期 |

| 标记 | 处数 | 更改文件名 | 签字 | 日期 |
|---|---|---|---|---|
| | | | | |
| | | | | |
| | | | | |
| | | | | |

| | | | | | |
|---|---|---|---|---|---|
| 设计 | | 日期 | | 图样标记 | 重量 | 比例 |
| 审核 | | 日期 | | | | 1:1 |
| 工艺 | | 日期 | | | | |
| 批准 | | 日期 | | 共 张 | 第 张 | |

MOTEC

外形图

DSEM-V243030E80LR