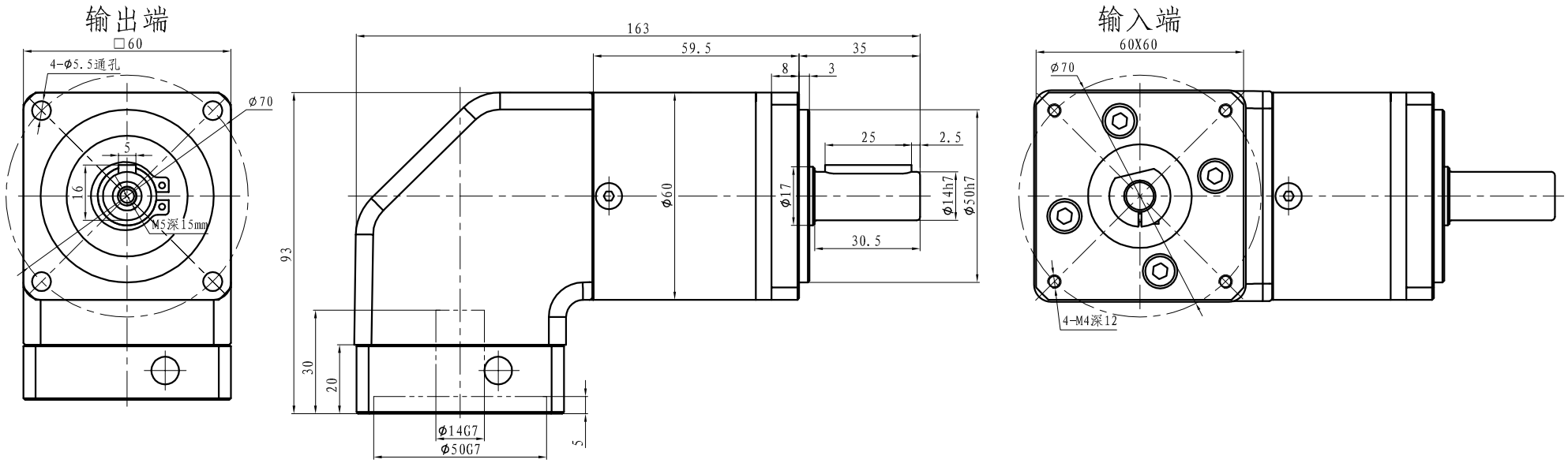

标记	处数	分区	更改文件号	签 字	年、月、日	外形图	台正精密减速机 0755-88225050
设 计			标准化			阶段标记 / 重量 / 比例	产品系列 TFR60系列
校 对						S / FULL	TFR60-L2-□-□
审 核							零件代号
工 艺			批准			共 1 张 第 1 张	存 贮 号

借(通)用件登记
描 图
描 校
旧底图总号
底图总号
签 字
日 期