MOTEC Product Family

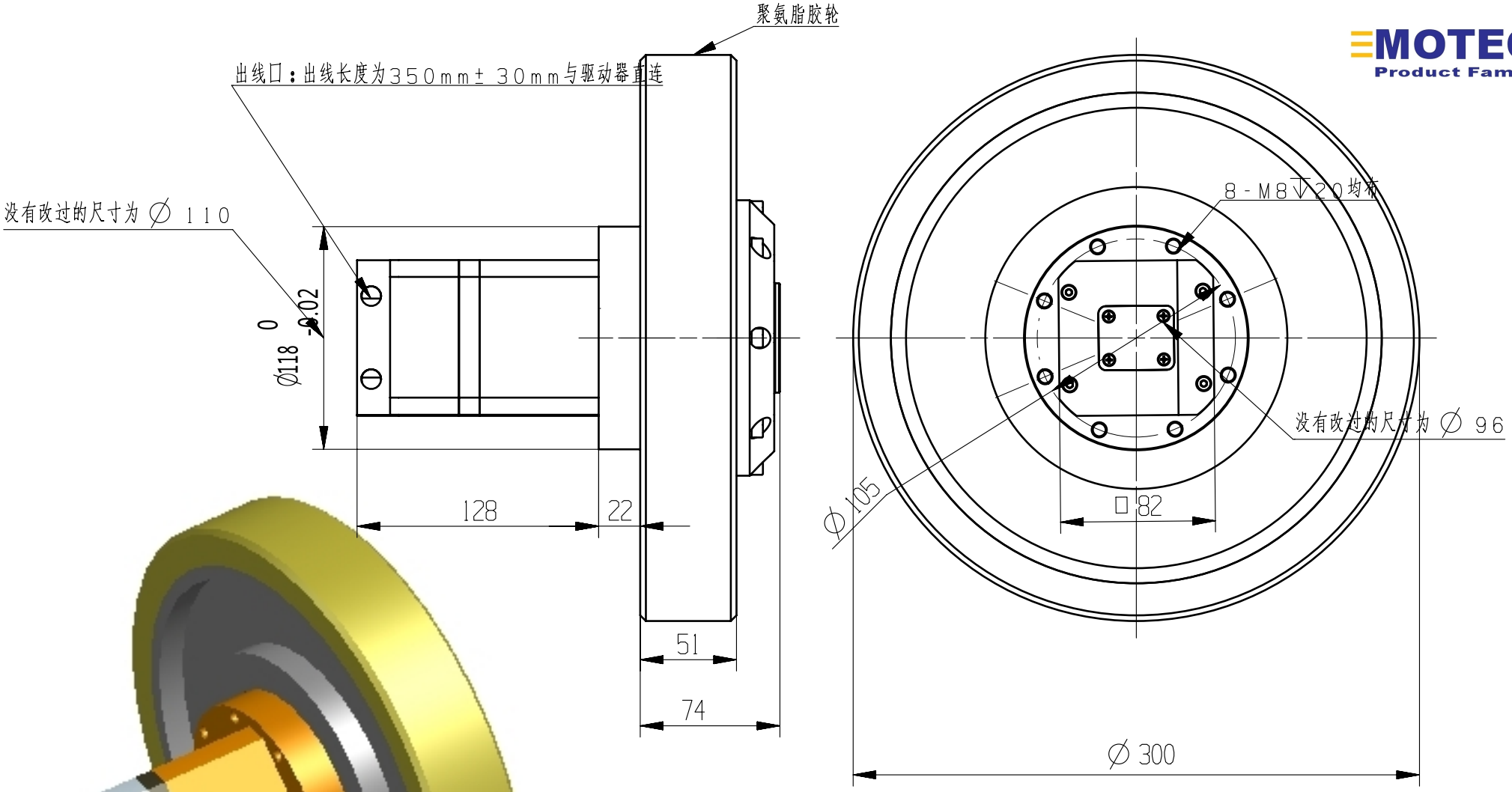

设计	DDD	图号	MSW-300-0691-0678-M1-S-R-R-P54-SN01-C042			图幅		版本	1：1
审核		产品名称	1000W抱闸伺服轮	视图				比例	
批准		零件名称		质量	kg				
日期		材质		数量	件				