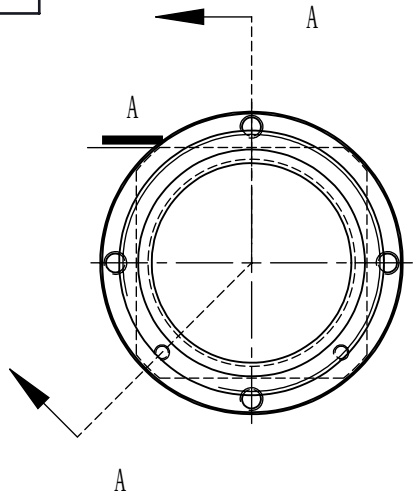

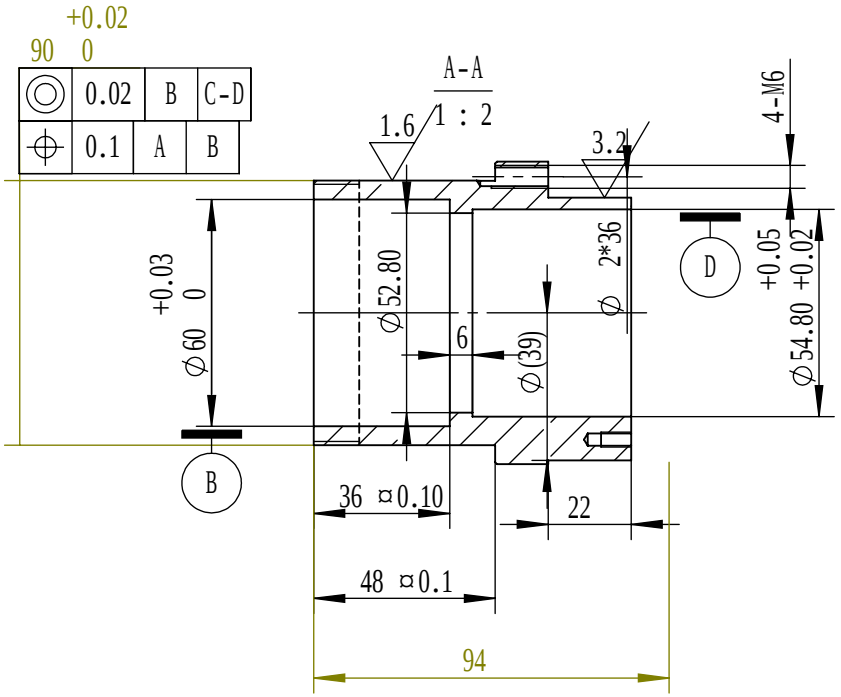

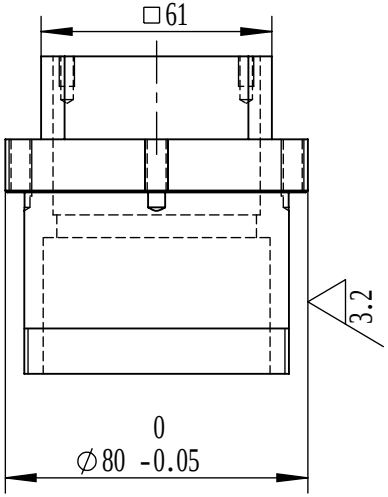

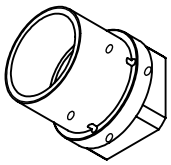

تي ي
1. ó

						6061		
					0906			
		№ ٦	Ð	Ω	ä ä			
	18901199483		‰ ı				Ð	MSWD-500-S-
ط٦			Ψ				1:1	
			‰				1	