梯形螺纹副 T40x6-7H/7e 的参数（mm）	
d 外螺纹大径（公称直径）	40（39.625 40）
P-螺距	6
H_1 基本牙型高度	3
h_3-外螺纹牙高 H_4-外螺纹牙高	3.5 3.5
Z-牙顶高	1.5
d_2 外螺纹中径	37（36.547 36.882）
D_2-内螺纹中径 d_3 外螺纹小径	37（37-37.45） 33（32.463 33）
D_1-内螺纹小径	34（34-34.5）
D_4-内螺纹大径 a 牙顶间隙	41 0.5
R_1-外螺纹牙顶圆角（最大）	0.25
R_2 牙底圆角（最大）	0.5

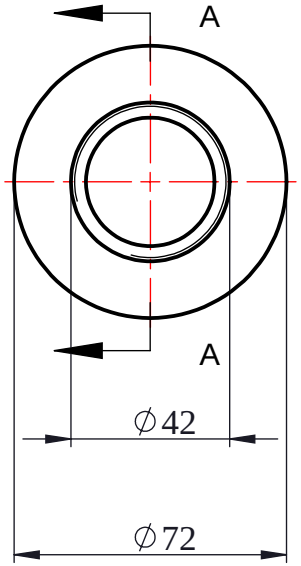

A-A

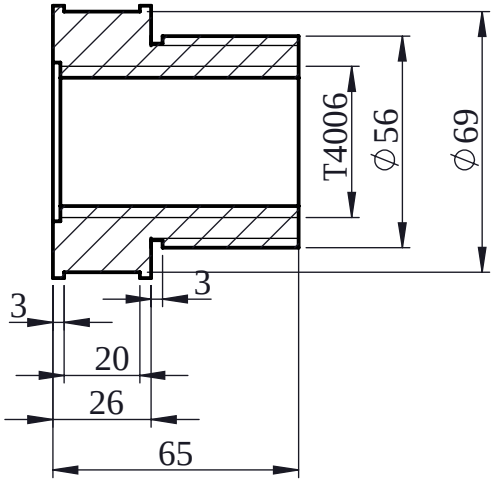

1. ý ˘ Ь ⅞ Â
2. ط ˘ ý 1*45 £ Â
3. ‘E ЮGB/T 1804-2000-m Â
4. ‘E ЮGB1184-80 Â

					CU62		
					1		
				S	1.14	1:2	EMW-T-B-4010-160-2T-SN4--010/039-V5211122
				1	1		

A4