3.2

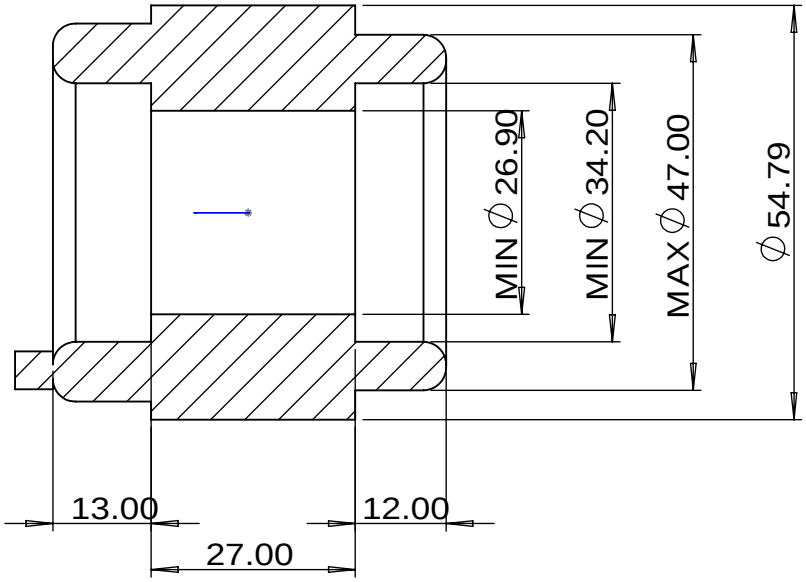

1. ŕ ˘ Ь ⅞ Â
2. طي ˘ ŕ 1*45 £ Â
3. ̀E ЬUGB/T 1804-2000-m Â
4. ̀E ЬUGB1184-80 Â

					1		200W
				S		1:1	MSW-125-0092-0440-M1-S-A-N-P54-SN01-003/011
				1		1	

A4