MOTEC Product Family

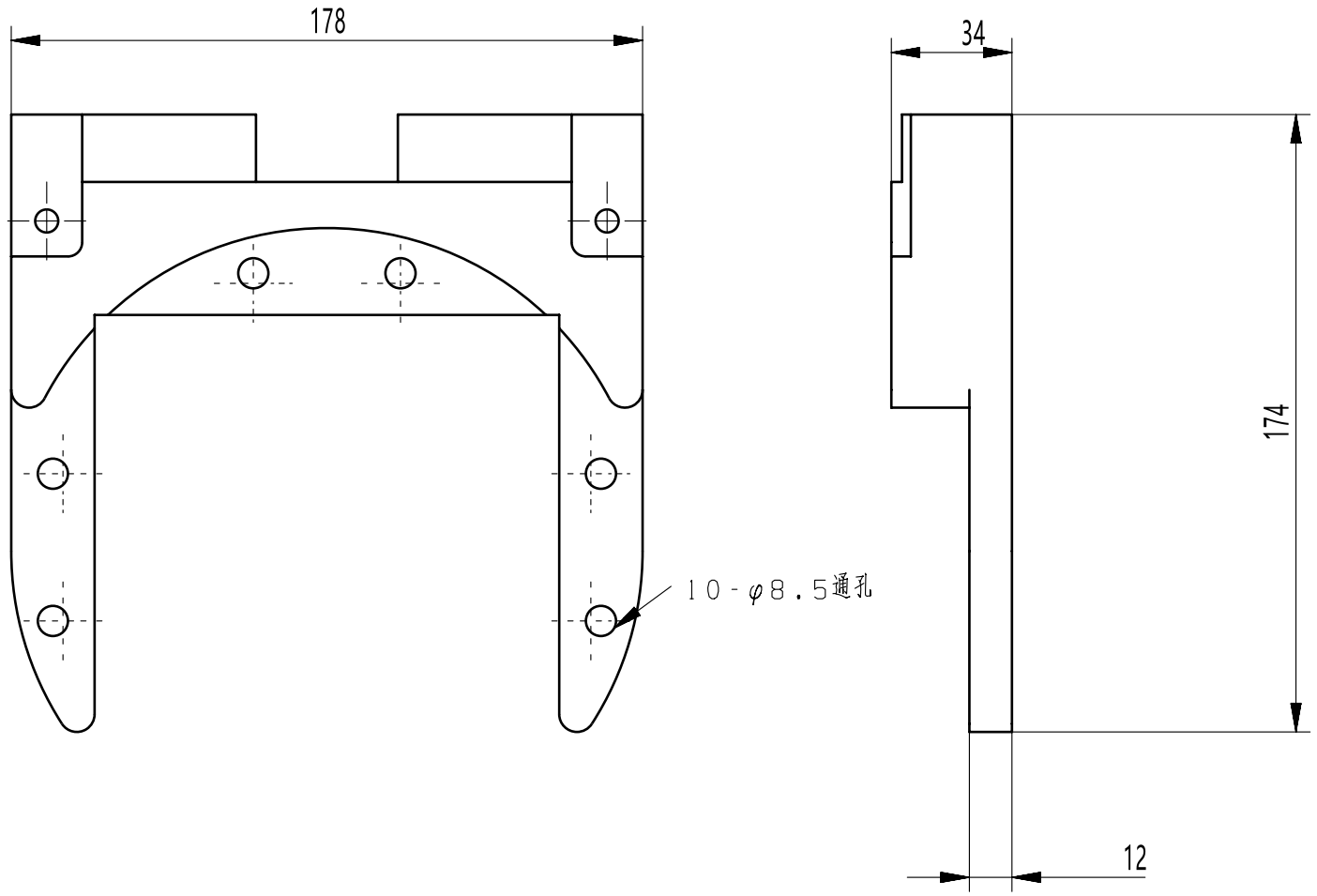

设计	DDD	图号	111			图幅		版本	1:1
审核		产品名称		视图				比例	
批准		零件名称	舵轮左侧板	质量	kg				
日期		材质	6061	数量	件				