MOTEC Product Family

SECTION A-A

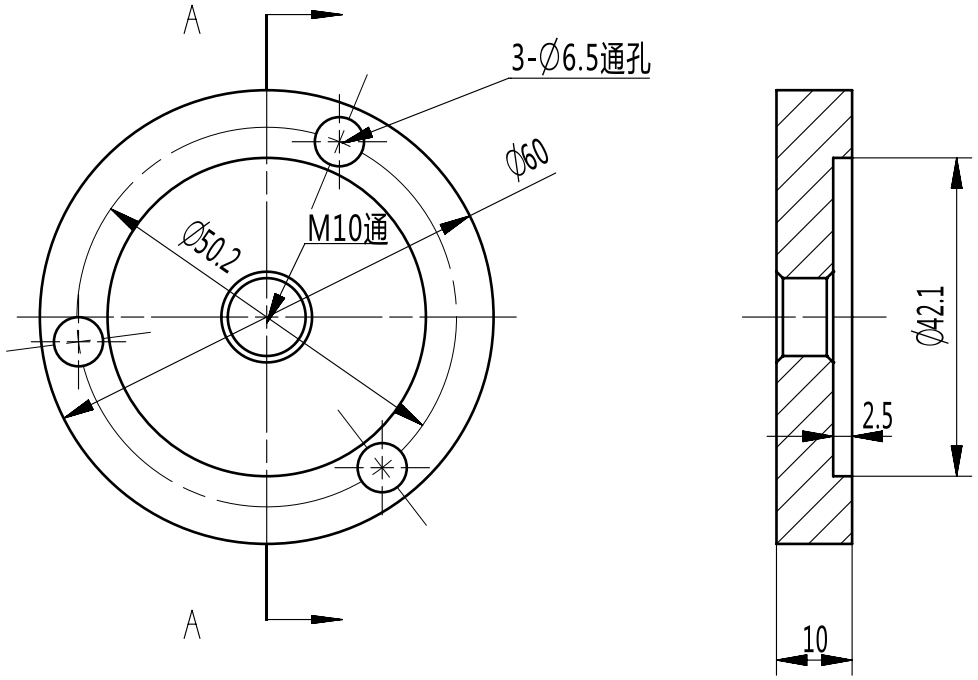

设计	DDD	图号	111				图幅		版本	1:1
审核		产品名称			视图				比例	
批准		零件名称	锁紧组件		质量	kg				
日期		材质	45#	数量	4	件				