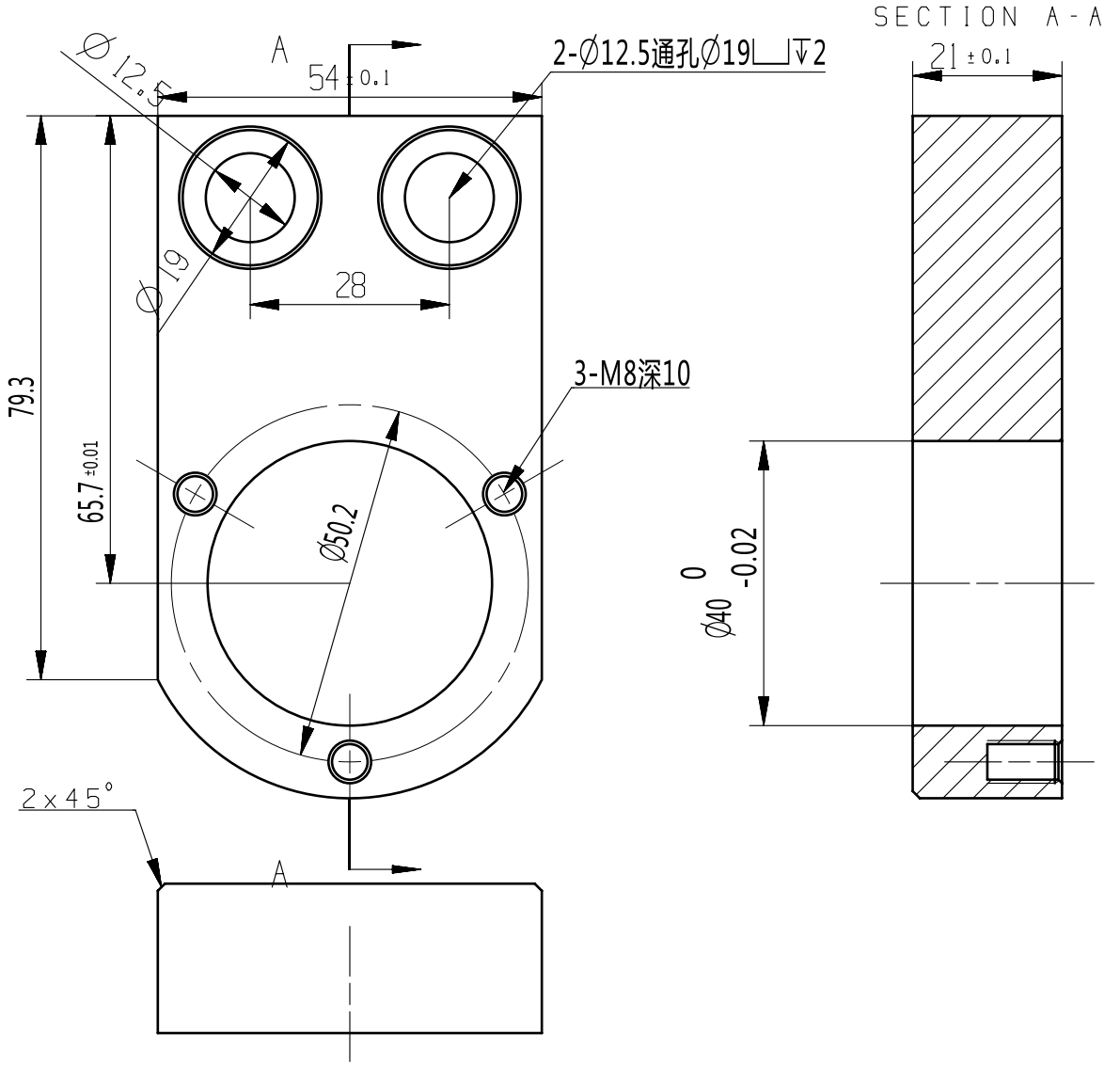

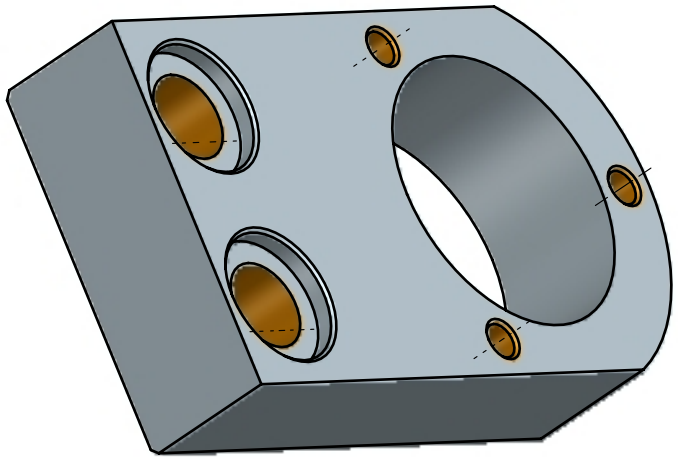

设计	DDD	图号	111				图幅		版本	1：1
审核		产品名称			视图				比例	
批准		零件名称	十字轴支架-2		质量	kg				
日期		材质		数量	2	件				