Oτ 3.2

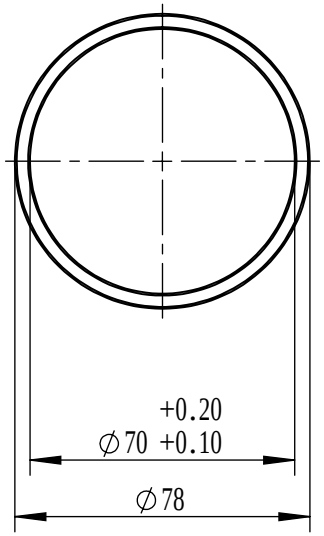

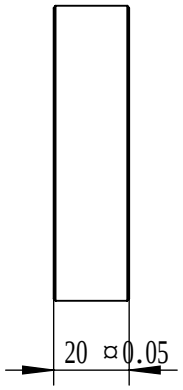

1. ý ˘ Ь ⅞ Â
2. طي ˘ ý 1*45 £ Â
3. ˋE ЬUGB/T 1804-2000-m Â
4. ˋE ЬUGB1184-80 Â

					45#		
					1		
				S		1:2	MSW-125-0092-0440-M1-S-A-N-P54-SN01-008/011
				1	1		

A4