MOTEC Product Family

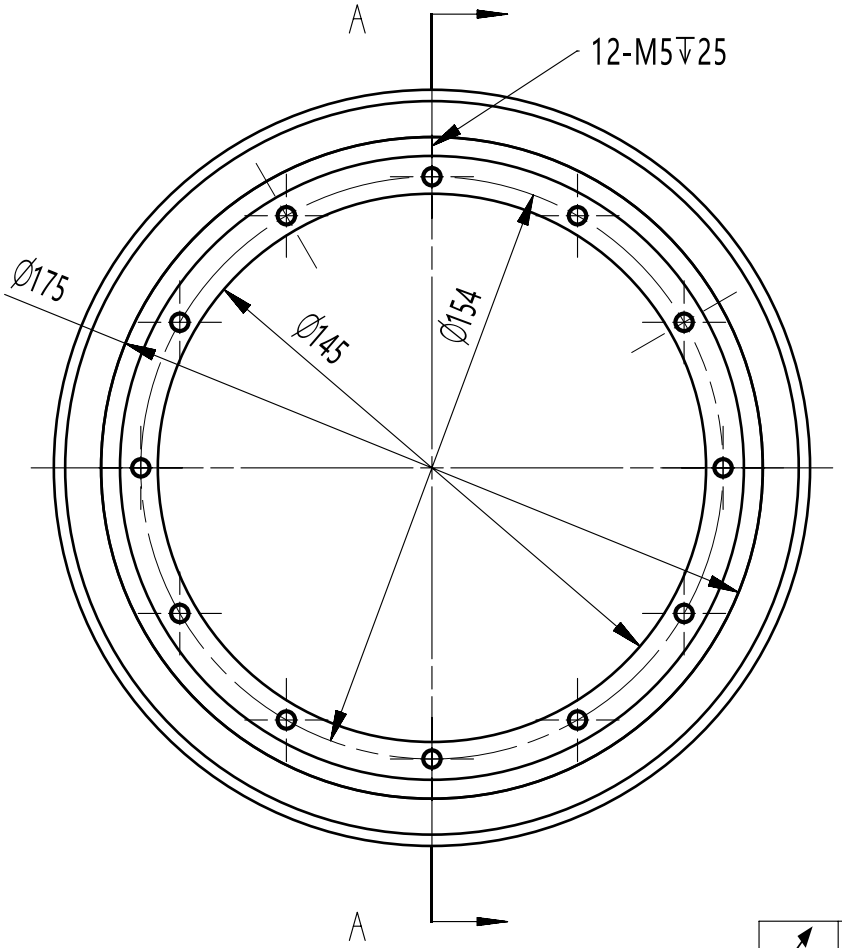

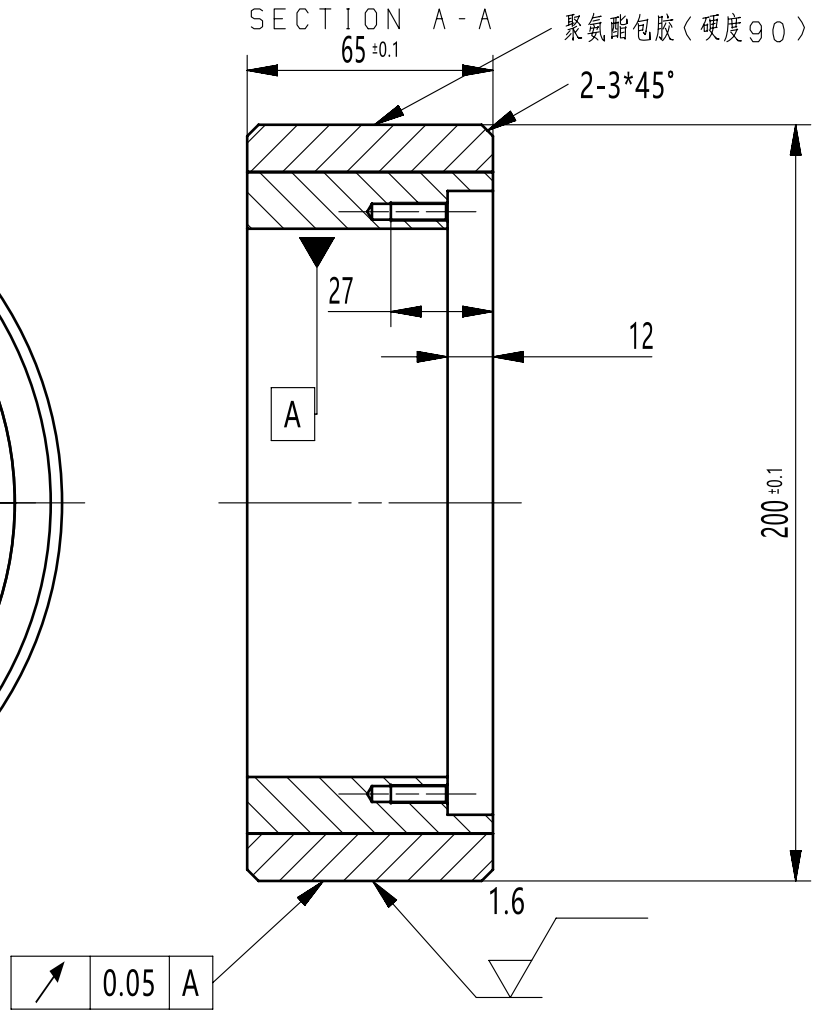

设计	DDD	图号	111			图幅		版本	1：1
审核		产品名称		视图				比例	
批准		零件名称	舵轮轮毂聚氨酯包胶	质量	kg				
日期		材质	45#	数量	件				