MOTEC Product Family

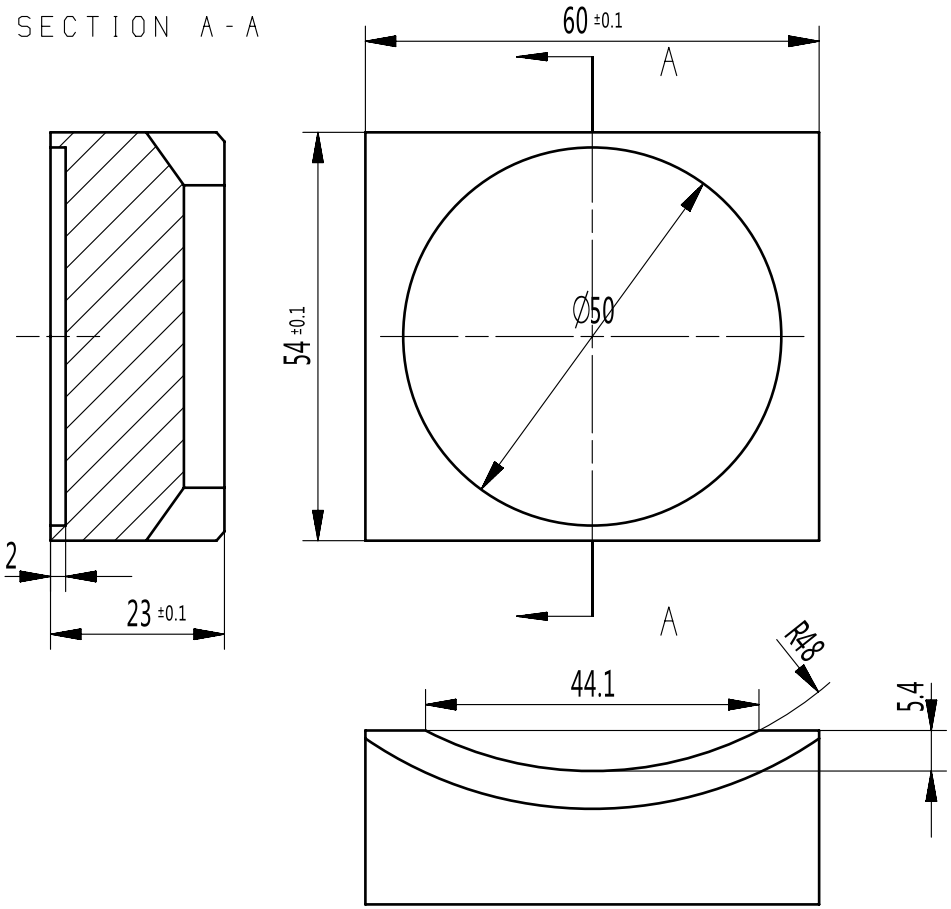

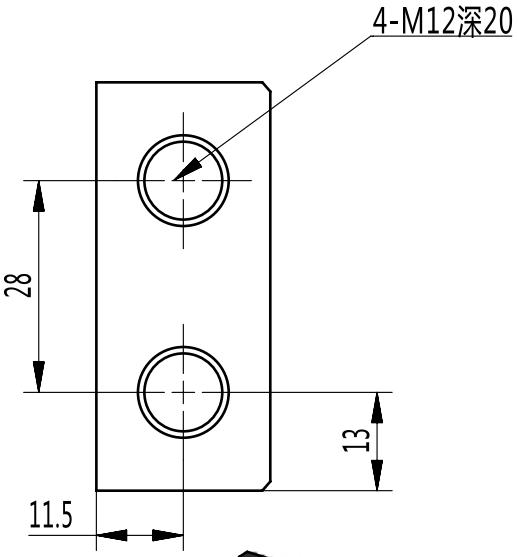

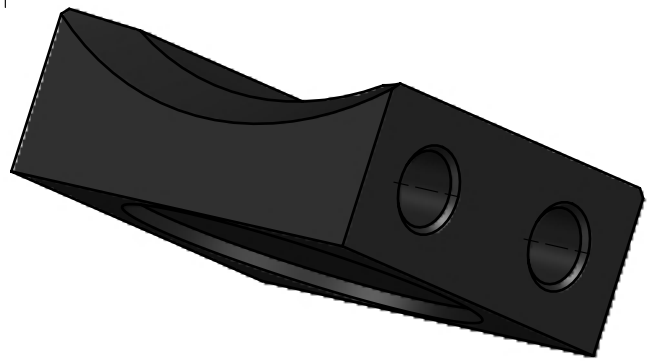

设计	DDD	图号	111				图幅		版本	1：1
审核		产品名称			视图				比例	
批准		零件名称	上铰链十字轴连接法兰		质量	kg				
日期		材质	45#	数量	1	件				