3.2

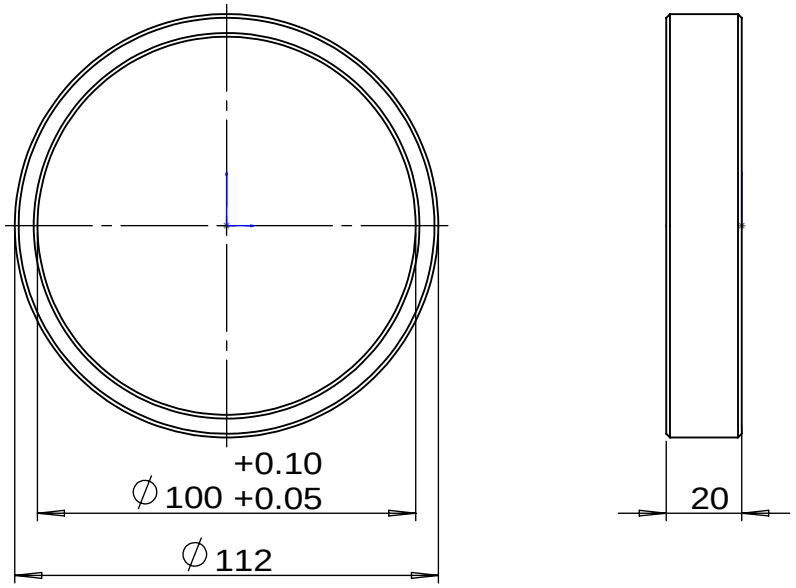

1. ŕ ˘ Ь ⅞ Â
2. طي ˘ ŕ 1*45 £ Â
3. ̀E ЬUGB/T 1804-2000-m Â
4. ̀E ЬUGB1184-80 Â

					45#		
					1		
				S		1:2	MSW-300-0691-0678-M1-C-R-R-P54-SN01-C040-008/011
				1	1		

A4