3.2

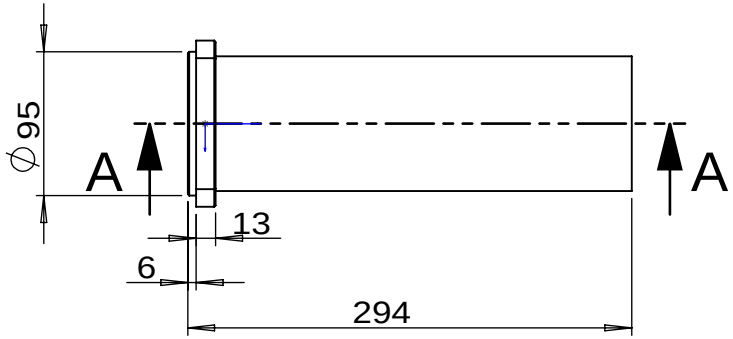

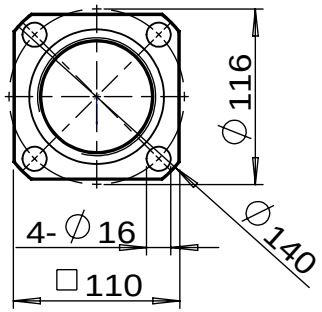

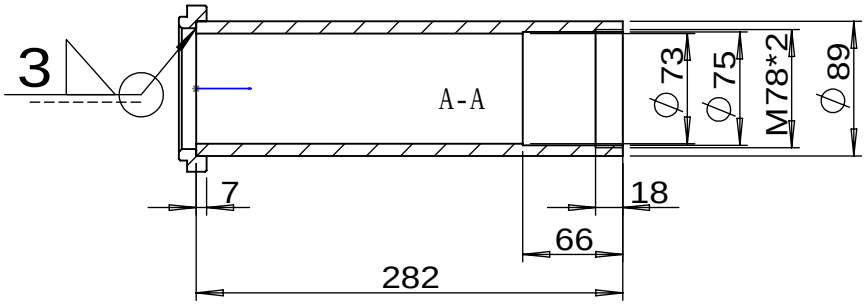

1. ́ ˘ Ь ⅞ Â
2. طي ˘ ́ 1*45 £ Â
3. ̀E ЬUGB/T 1804-2000-m Â
4. ̀E ЬUGB1184-80 Â

					S304		
					1		
				S	5.041	1:5	EMW-T-B-4010-160-2T-SN4--003/039-V5211122
				1	1		

A4